女子ダブルス

1 田村・川合（日本航空）
2 渡邊心・村上（富士北稜）
3 渡邊陽・関根（富士河口湖）
4 高村來・吉田（吉田）
5 山本・岩下（韮崎）
6 古屋・手塚（塩山）
7 塚田・佐藤（甲府南）
8 梶原・水口（甲府商業）
9 鈴木・萩原（甲府東）
10 小松・畑野（甲府昭和）
11 長潟・橋爪（甲府商業）
12 ~~天野・井上（都留）~~
13 土田・島田（吉田）
14 舟久保琴・流石（富士北稜）
15 佐々木・村松（笛吹）
16 田中陽・藤原（甲府西）
17 志村・天野（都留興譲館）
18 ~~大芝・船戸（甲陵）~~
19 尾曲・勝俣（富士河口湖）
20 上野・前田（富士河口湖）
21 ~~上條・谷内（都留）~~
22 藤森・日沼（甲府東）
23 輿石・横瀬（日本航空）
24 市川の・芳賀（甲府商業）
25 勝俣・後藤（吉田）
26 田中・飯島（笛吹）
27 廣瀬・日原（塩山）
28 小俣・佐藤（都留興譲館）
29 鴨作・小西（甲府昭和）
30 ~~北井・宮下（山梨）~~
31 河澄・篠崎（日本航空）
32 鈴木・浅川（日川）
33 仲山・望月（甲府商業）
34 遠藤・浅川（韮崎）
35 渡邊乃・宮下（富士北稜）
36 小松・中嶋（北杜）
37 ~~橋本・清水（都留）~~
38 廣瀬愛・宮野（笛吹）
39 倉崎・平野（甲府西）

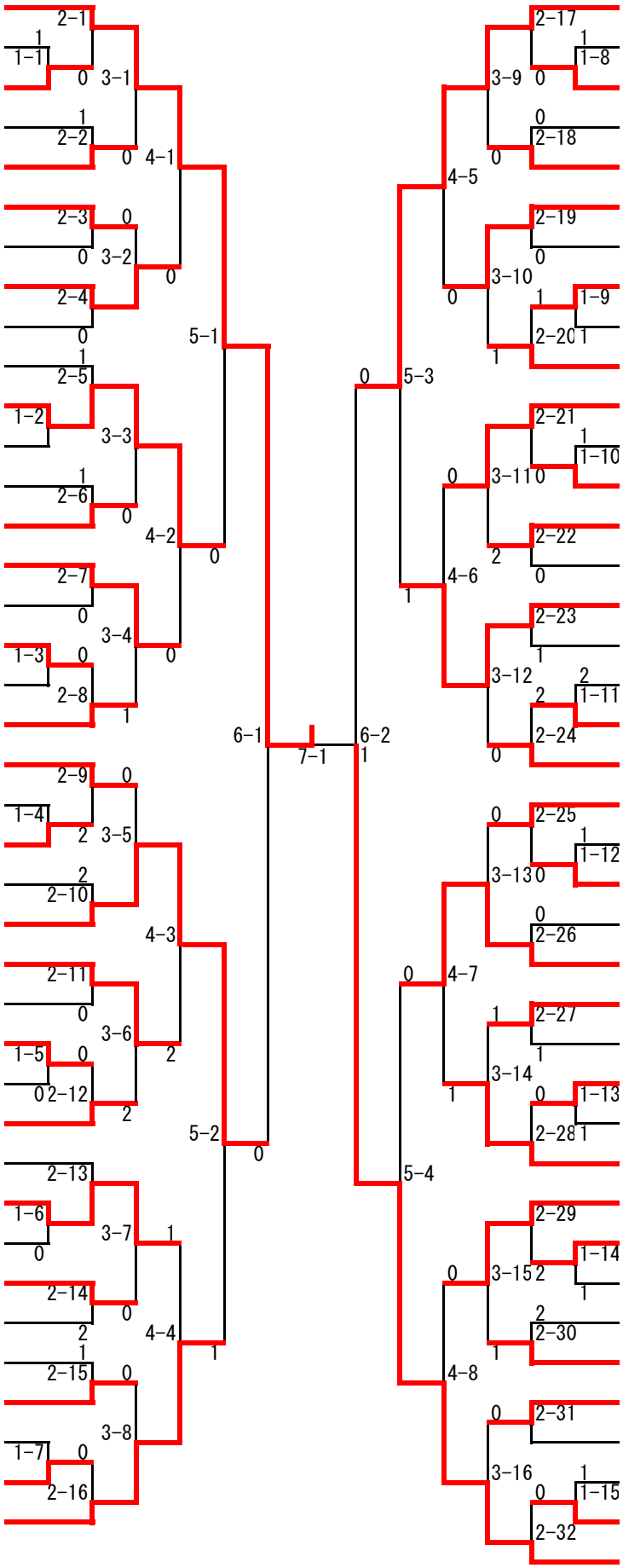

品村・牛尾（日本航空） 40
小林希・小林琉（富士河口湖） 41
鎮目・小林（笛吹） 42
中山・堀内（山梨） 43
吉垣・髙相（甲府昭和） 44
今村・志村（甲府商業） 45
布施・志村（都留） 46
福島・宮田（韮崎） 47
小川・望月（甲府南） 48
山本・山口（都留興譲館） 49
渡邊萌・宮城（富士北稜） 50
武井・田村（塩山） 51
川田・野澤紬（甲陵） 52
小野・田中心（甲府西） 53
濱尾・白鳥（都留） 54
橘田・松澤（甲府商業） 55
小野・磯谷（日本航空） 56
雨宮・廣瀬里（笛吹） 57
前田・宮下（吉田） 58
芦澤・原（甲府東） 59
佐野・廣瀬（甲府西） 60
大森・後藤（富士北稜） 61
伊藤・丹沢（甲府昭和） 62
小宮・森田（都留） 63
入倉・市川め（甲府商業） 64
佐久間・増井（都留興譲館） 65
小野・丸田（日川） 66
荒井・高村柊（吉田） 67
藤田・中村（笛吹） 68
守岡・佐久間（山梨） 69
古屋・青柳（甲府東） 70
三橋・渡邊亜（富士河口湖） 71
渡邊・八巻（笛吹） 72
西・坂本（北杜） 73
小林・澤田（都留） 74
大木・杉本（甲府商業） 75
~~秋山・石川（農林）~~ 76
遠山・氷室（吉田） 77
山内・渡邊（甲府昭和） 78
野々口・市川（日本航空） 79

全国高等学校総合体育大会「卓球競技」山梨県予選
（兼 山梨県高等学校卓球選手権大会）

競技種目　卓　　球　（ダブルス）　　女子
会　　場　緑が丘体育館　　参加人数　79　組
日　　時　令和４年　6月11・12・18日（土・日･土）　　開始：9時00分　終了：17時00分
障害の有無及び処置　　なし
委員長名　青木真一　　(TEL055-241-7511)

◎試合結果

ベスト８決

	氏名	学年				氏名	学年
1	田村　優菜	2 年	3	11 - 4 11 - 5 11 - 4 - -	0	梶原　ひなの	3 年
	川合　真桜	2 年				水口　加奈子	2 年
	日本航空					甲府商業	
2	長潟　カテリーナ	3 年	3	11 - 6 11 - 9 14 - 12 - -	0	佐々木　美教	3 年
	橋爪　風花	3 年				村松　愛唯	3 年
	甲府商業					笛吹	
3	市川　のい	3 年	3	9 - 11 11 - 3 8 - 11 11 - 9 11 - 5	2	勝俣　志麻	3 年
	芳賀　希海	1 年				後藤　京香	3 年
	甲府商業					吉田	
4	河澄　寧々	1 年	1	6 - 11 11 - 9 5 - 11 6 - 11 -	3	倉﨑　花	3 年
	篠崎　瑠那	1 年				平野　亜子	3 年
	日本航空					甲府西	
5	品村　緋美	2 年	3	11 - 5 11 - 6 11 - 6 - -	0	今村　阿也那	3 年
	牛尾　あみ	2 年				志村　美鈴	3 年
	日本航空					甲府商業	
6	渡邉　萌花	3 年	0	6 - 11 9 - 11 7 - 11 - -	3	橋田　八重	1 年
	宮城　百花	1 年				松澤　愛奈	1 年
	富士北稜					甲府商業	
7	入倉　楓	3 年	3	9 - 11 11 - 3 11 - 7 11 - 5 -	1	佐久間　咲	2 年
	市川　めいな	1 年				守岡　彩音	2 年
	甲府商業					山梨	
8	古屋　まりも	2 年	0	4 - 11 3 - 11 4 - 11 - -	3	野々口　彩乃	1 年
	青柳　海玖	2 年				市川　桜来	1 年
	甲府東					日本航空	

準々決勝

	氏名	学年				氏名	学年
1	田村　優菜	2 年	3	11 - 3 11 - 5 11 - 5 - -	0	長潟　カテリーナ	3 年
	川合　真桜	2 年				橋爪　風花	3 年
	日本航空					甲府商業	
2	市川　のい	3 年	3	11 - 9 4 - 11 11 - 8 11 - 6 -	1	倉﨑　花	3 年
	芳賀　希海	1 年				平野　亜子	3 年
	甲府商業					甲府西	
3	品村　緋美	2 年	3	11 - 4 9 - 11 11 - 7 11 - 6 -	1	橋田　八重	1 年
	牛尾　あみ	2 年				松澤　愛奈	1 年
	日本航空					甲府商業	
4	入倉　楓	3 年	0	5 - 11 9 - 11 2 - 11 - -	3	野々口　彩乃	1 年
	市川　めいな	1 年				市川　桜来	1 年
	甲府商業					日本航空	

準決勝

	氏名	学年				氏名	学年
1	田村　優菜	2 年	3	14 - 12 11 - 5 11 - 4 - -	0	市川　のい	3 年
	川合　真桜	2 年				芳賀　希海	1 年
	日本航空					甲府商業	
2	品村　緋美	2 年	0	3 - 11 6 - 11 9 - 11 - -	3	野々口　彩乃	1 年
	牛尾　あみ	2 年				市川　桜来	1 年
	日本航空					日本航空	

決　勝

	氏名	学年				氏名	学年
	田村　優菜	2 年	3	9 - 11 13 - 11 13 - 11 11 - 5 -	1	野々口　彩乃	1 年
	川合　真桜	2 年				市川　桜来	1 年
	日本航空					日本航空	

全国高等学校総合体育大会「卓球競技」代表者

1　田村　優菜　2 年
　　川合　真桜　2 年　　日本航空

2　野々口　彩乃　1 年
　　市川　桜来　1 年　　日本航空