女子　決勝トーナメント

ミナミラボ （福井）

ブロック	順位	チーム	都県
A	1	RKスタジオ	栃木
	3	Force　棄権	三重
	2	忍野SS	山梨
M	2	かほくジュニア	石川
O	2	上越CLASSICS	新潟
B	2	岡谷ジュニア	長野
	1	SUNRISE	愛知
	3	岸田クラブ	神奈川
C	1	新居スポ少	静岡
	2	大塚クラブ	埼玉
	3	白根アトム	新潟
D	1	羽咋クラブJr	石川
	3	日立マインタール	茨城
	2	東濃ジュニア	岐阜
Q	2	Hachitaku	東京
K	2	大野クラブジュニア	福井
E	1	薄根卓球	群馬
	2	マイダス	東京
	3	美浜スポ少	福井
F	2	丸善クラブ	東京
	3	益子ジュニア	栃木
	1	ブラックパインズ	愛知
J	2	須坂JTC	長野
L	2	T.T彩たま	埼玉
G	3	平野卓球スクール	山梨
	1	流山アストロズ	千葉
	2	富士市スポーツ少年団	静岡
H	2	松生TTC	三重
	1	丸子橋卓球スタジオ	神奈川
	3	チームコスモ	富山
N	2	高富スポ少	岐阜
P	2	エンデバー・メイト	石川
I	1	T.T.C平屋	埼玉
	3	TIT　オープン	群馬
	2	長野ラージヒルズ	長野
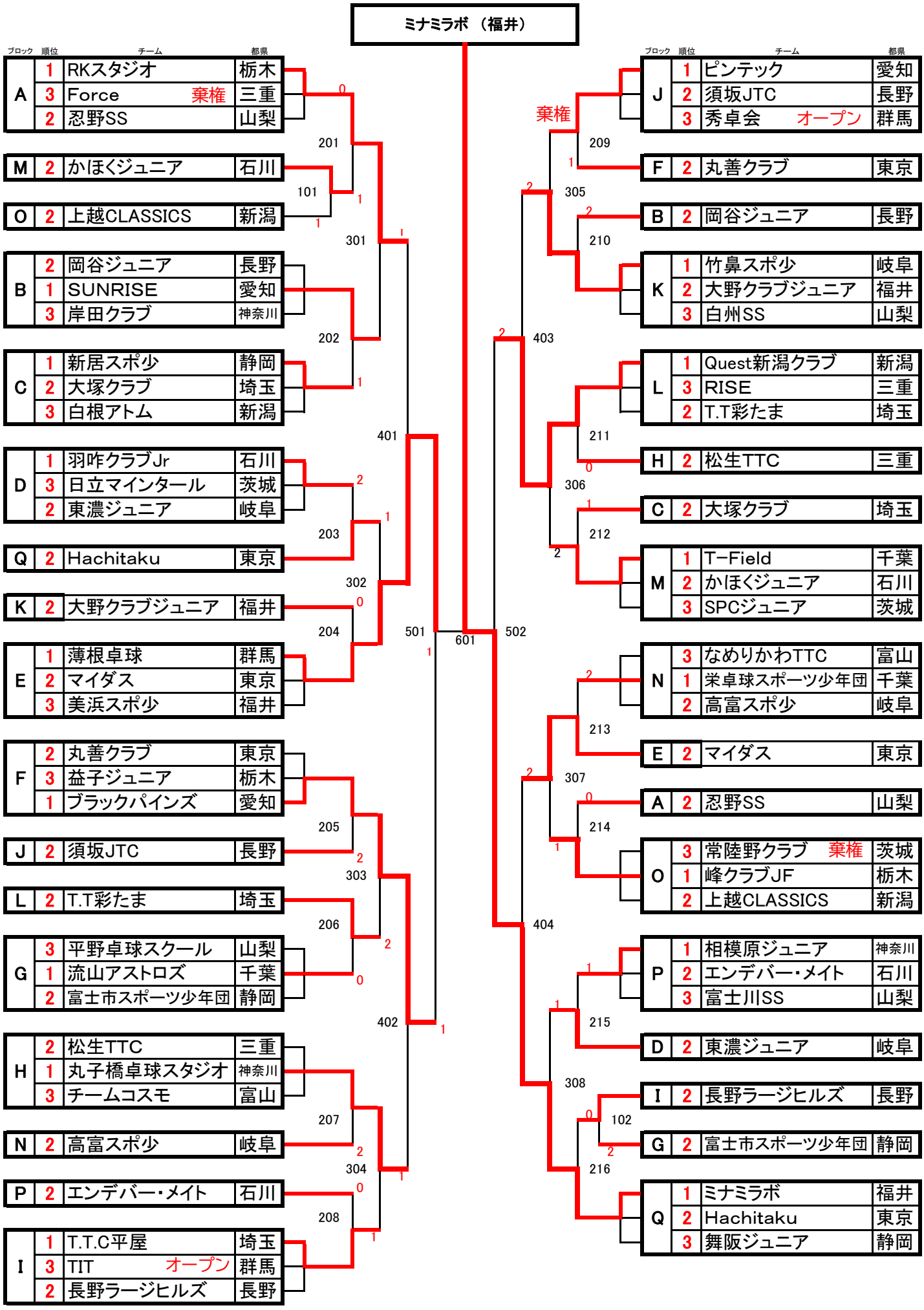
ブロック	順位	チーム	都県
J	1	ピンテック	愛知
	2	須坂JTC	長野
	3	秀卓会　オープン	群馬
F	2	丸善クラブ	東京
B	2	岡谷ジュニア	長野
K	1	竹鼻スポ少	岐阜
	2	大野クラブジュニア	福井
	3	白州SS	山梨
L	1	Quest新潟クラブ	新潟
	3	RISE	三重
	2	T.T彩たま	埼玉
H	2	松生TTC	三重
C	2	大塚クラブ	埼玉
M	1	T−Field	千葉
	2	かほくジュニア	石川
	3	SPCジュニア	茨城
N	3	なめりかわTTC	富山
	1	栄卓球スポーツ少年団	千葉
	2	高富スポ少	岐阜
E	2	マイダス	東京
A	2	忍野SS	山梨
O	3	常陸野クラブ　棄権	茨城
	1	峰クラブJF	栃木
	2	上越CLASSICS	新潟
P	1	相模原ジュニア	神奈川
	2	エンデバー・メイト	石川
	3	富士川SS	山梨
D	2	東濃ジュニア	岐阜
I	2	長野ラージヒルズ	長野
G	2	富士市スポーツ少年団	静岡
Q	1	ミナミラボ	福井
	2	Hachitaku	東京
	3	舞阪ジュニア	静岡