◆男子シングルス　一般　　上位トーナメント

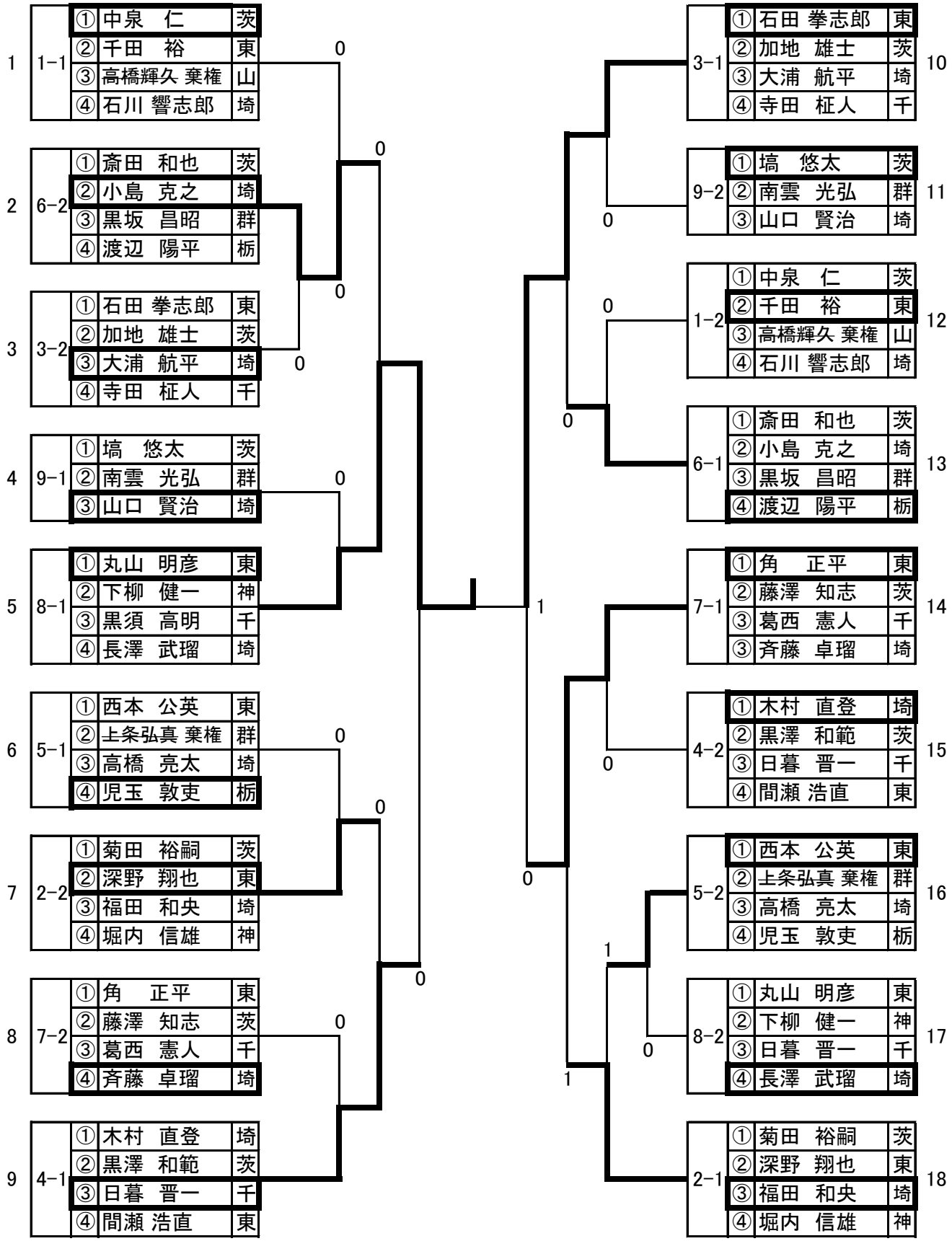

◆男子シングルス　一般　　下位トーナメント

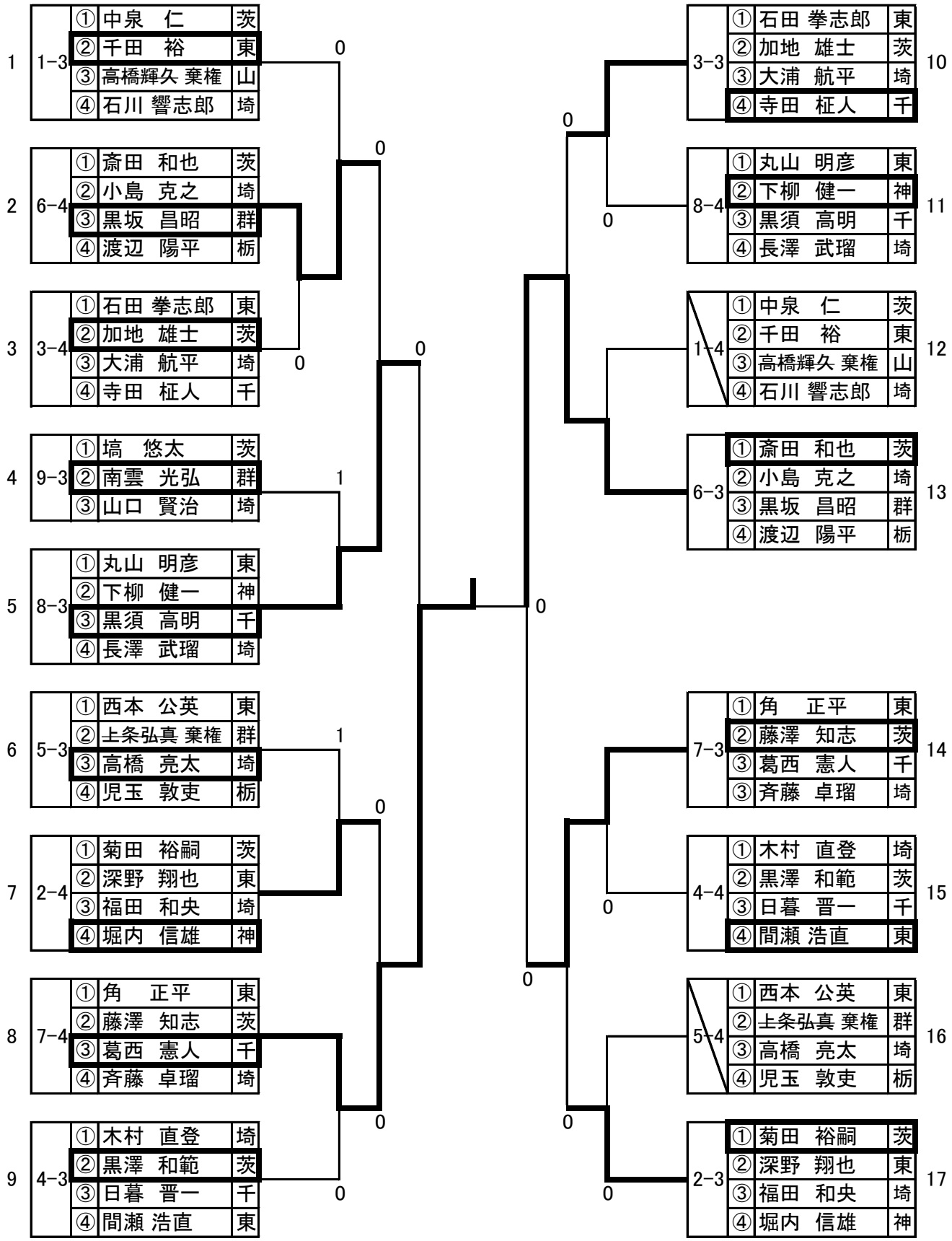

◆男子シングルス　50　　上位トーナメント

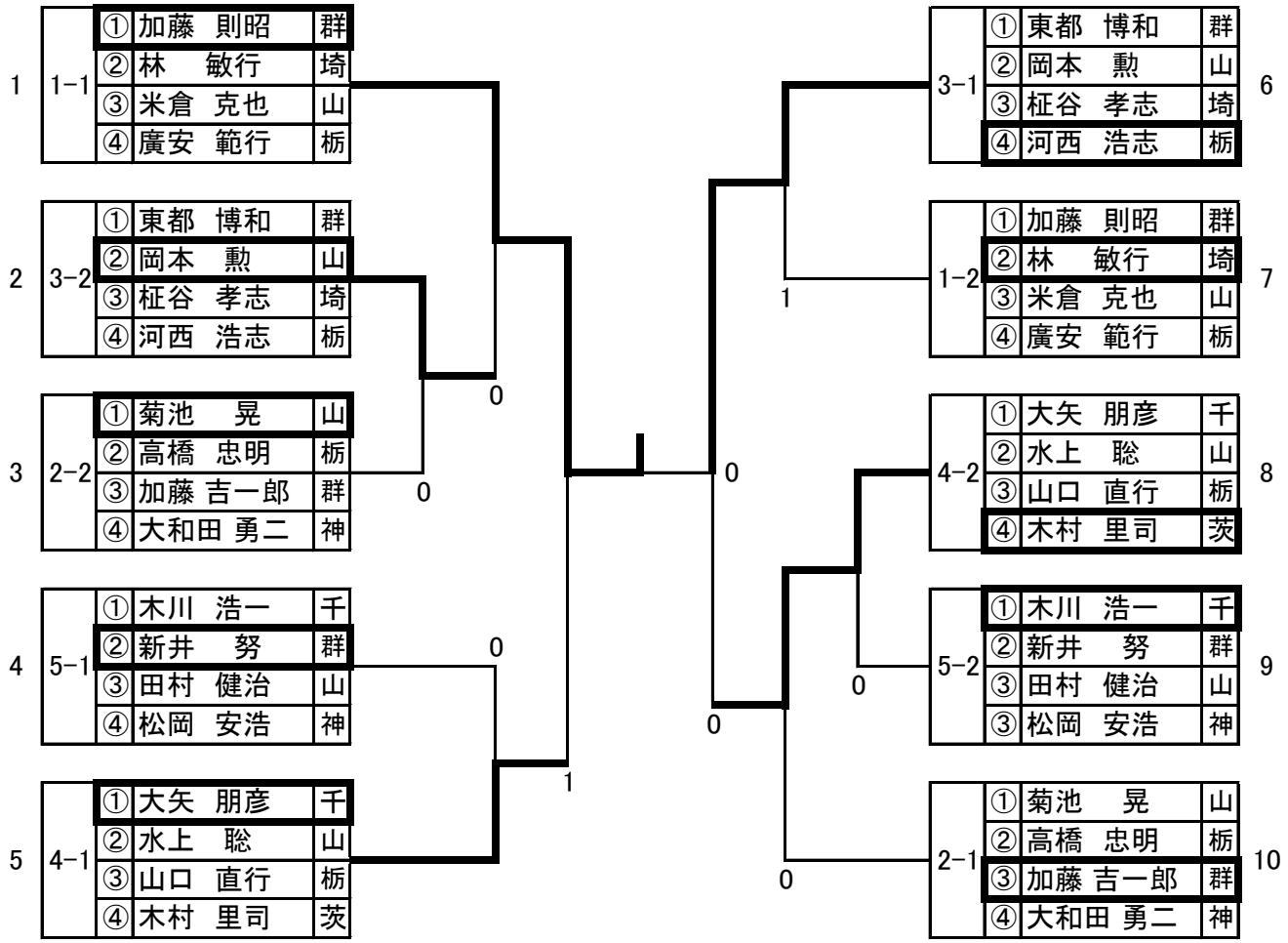

◆男子シングルス　50　　下位トーナメント

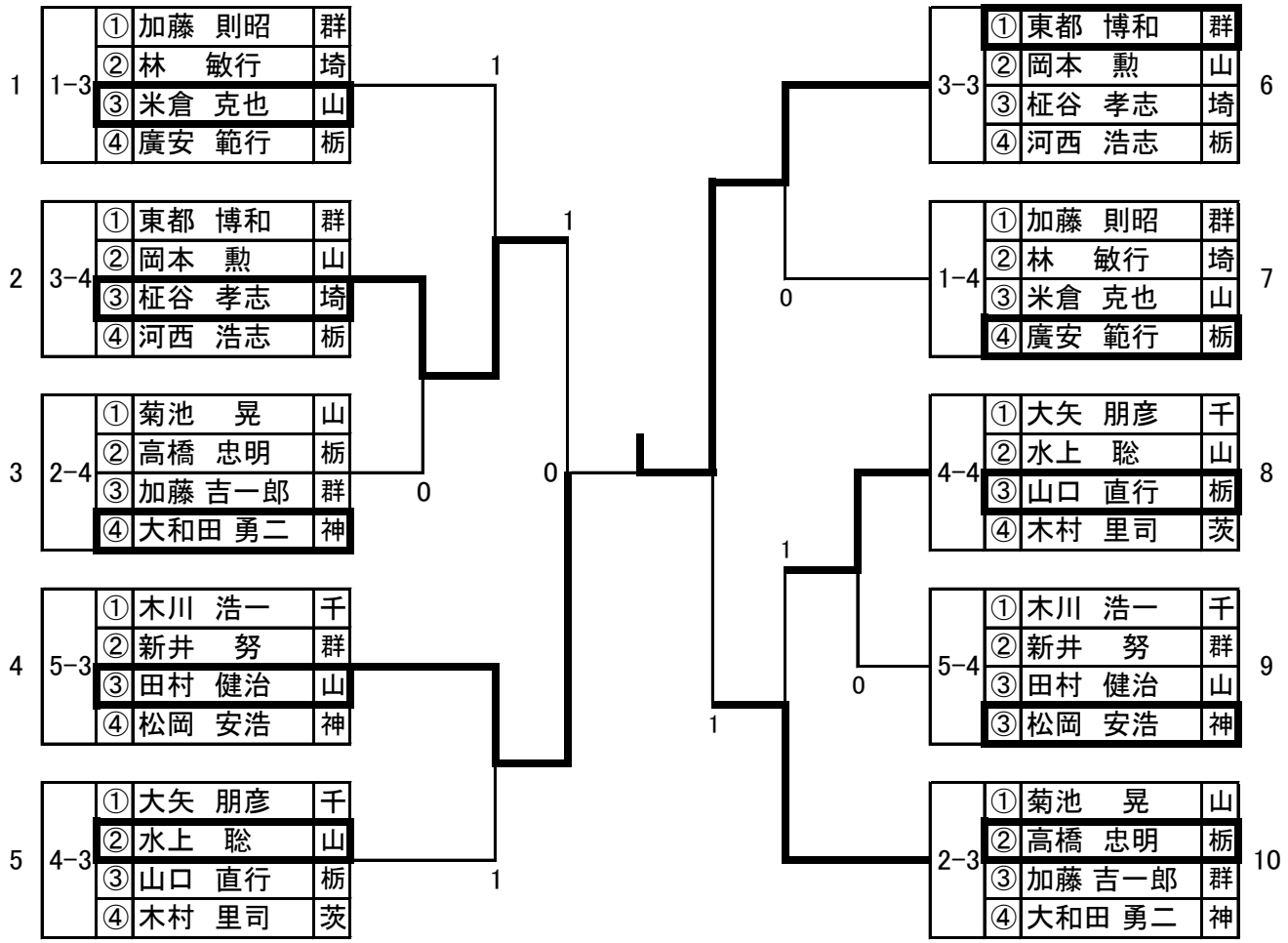

◆男子シングルス　60　　決勝トーナメント

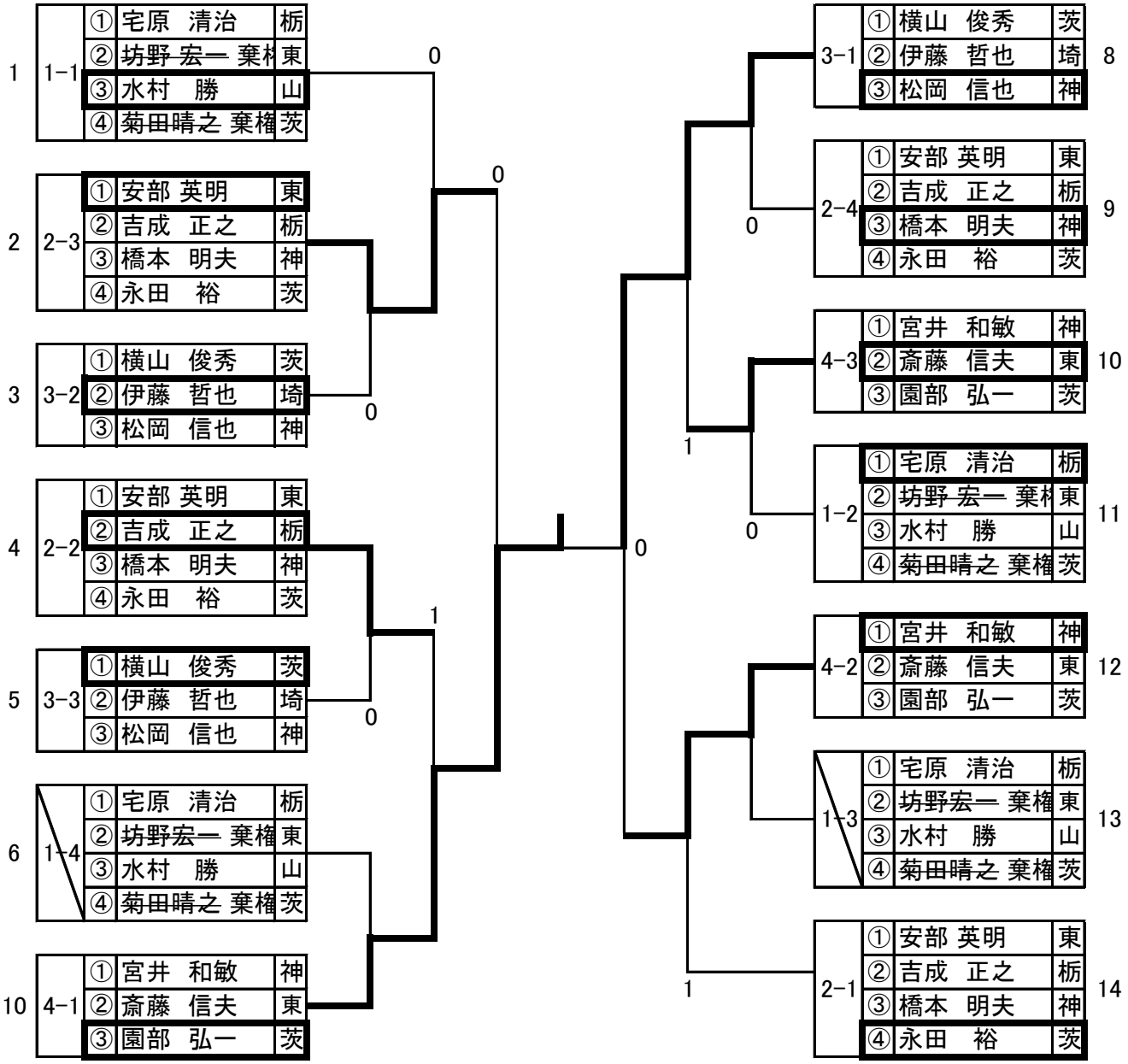

◆男子シングルス　65A　　上位トーナメント

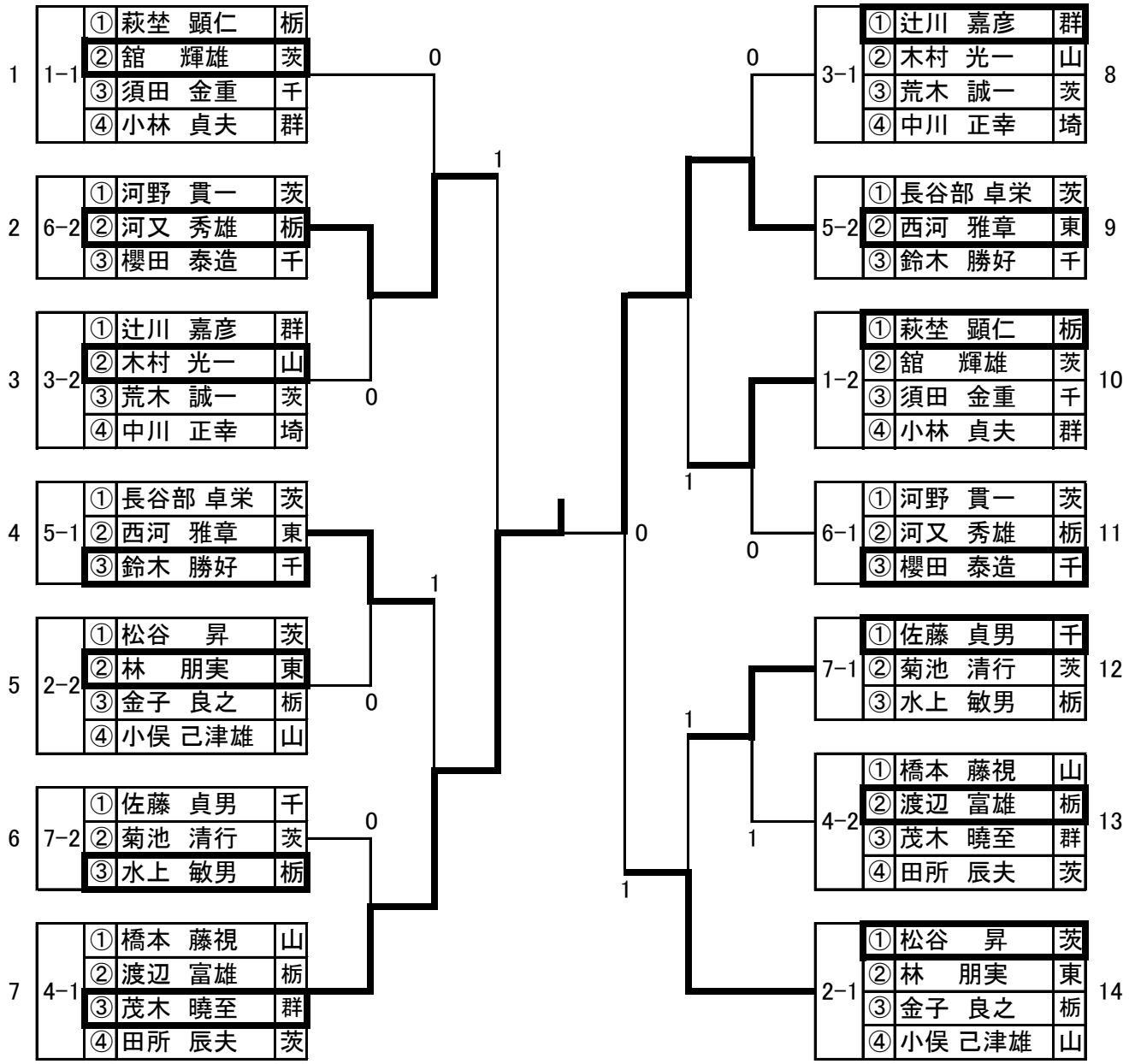

◆男子シングルス　65A　　下位トーナメント

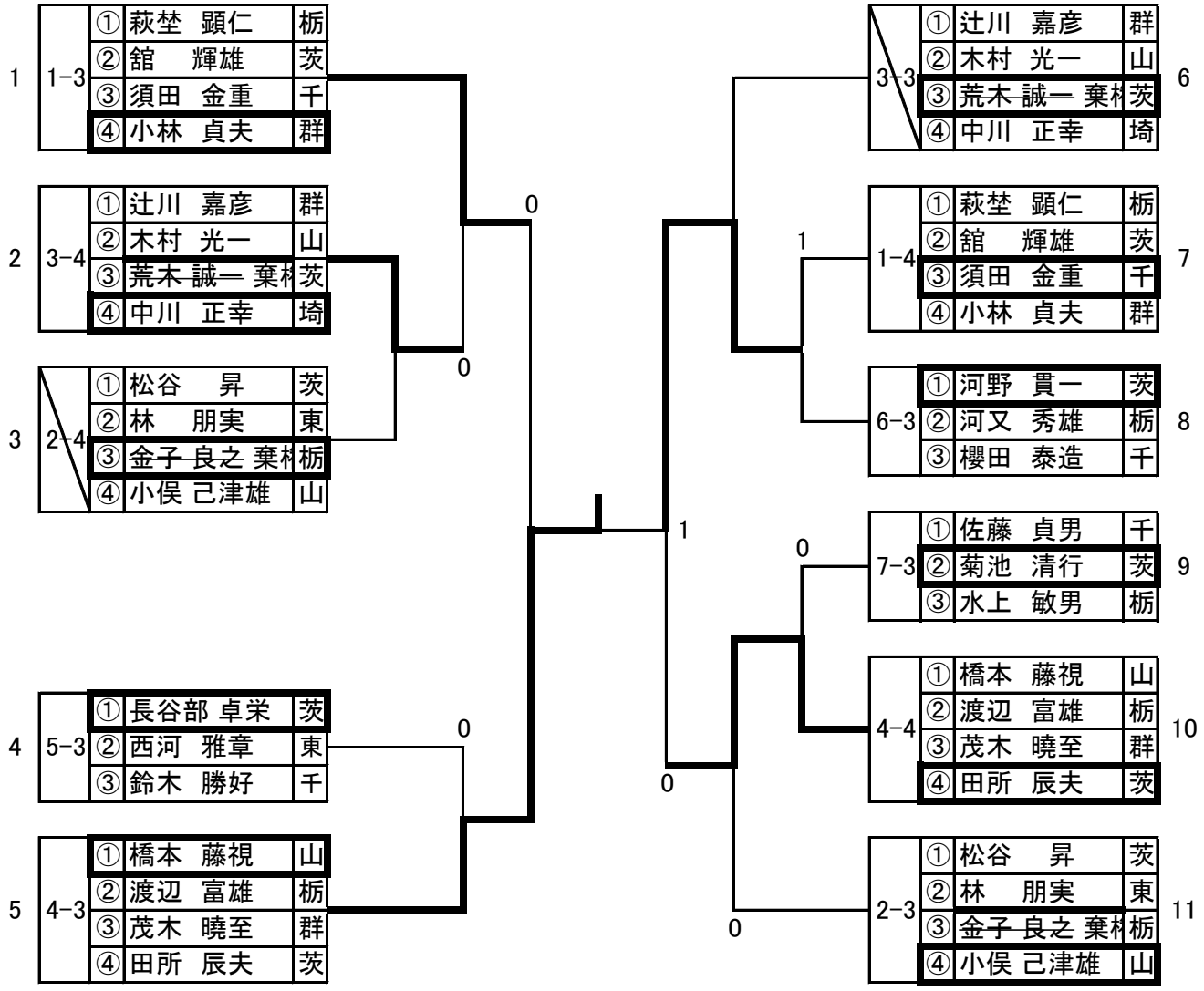

◆男子シングルス　70A　　上位トーナメント

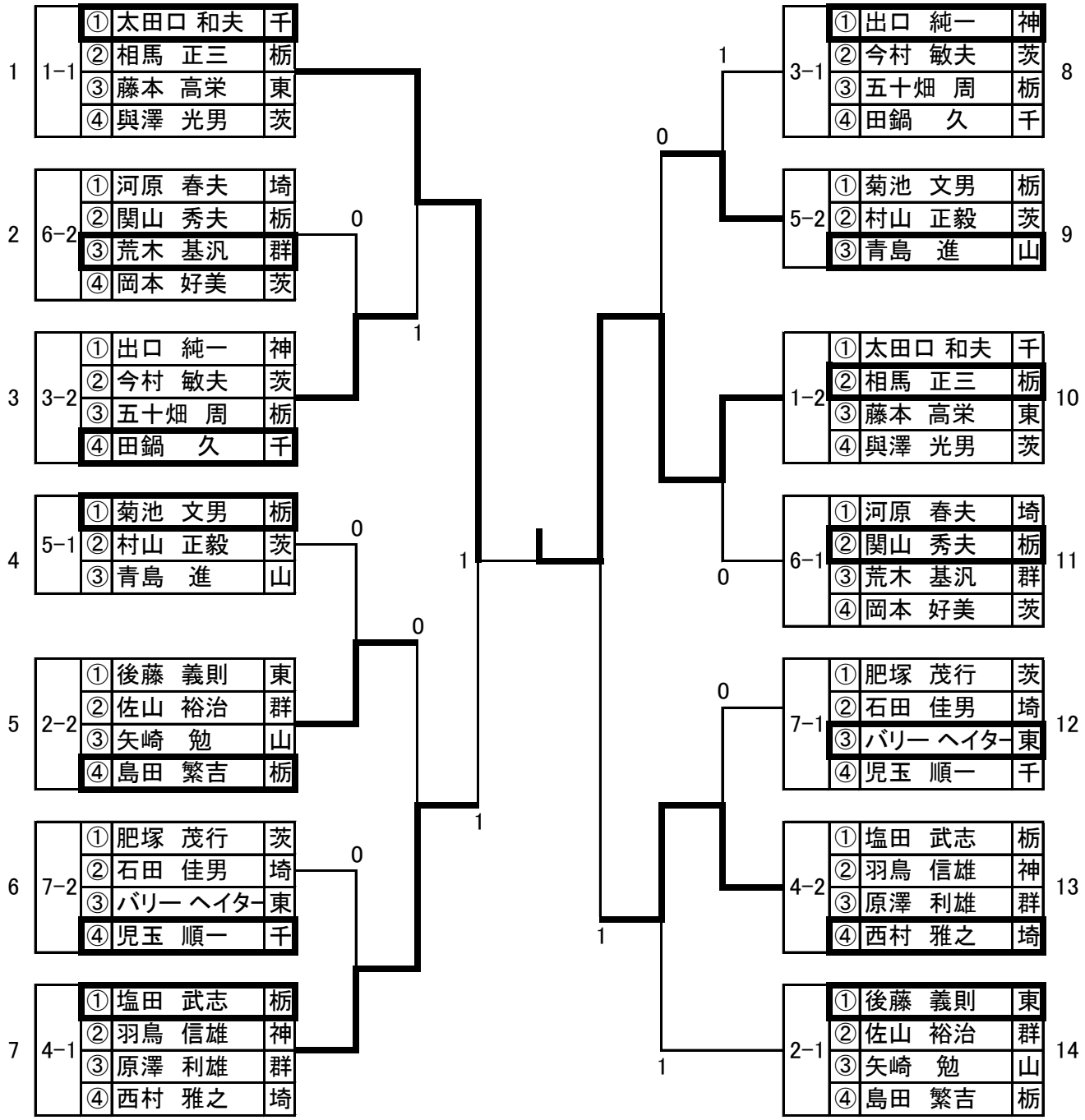

◆男子シングルス　70A　　下位トーナメント

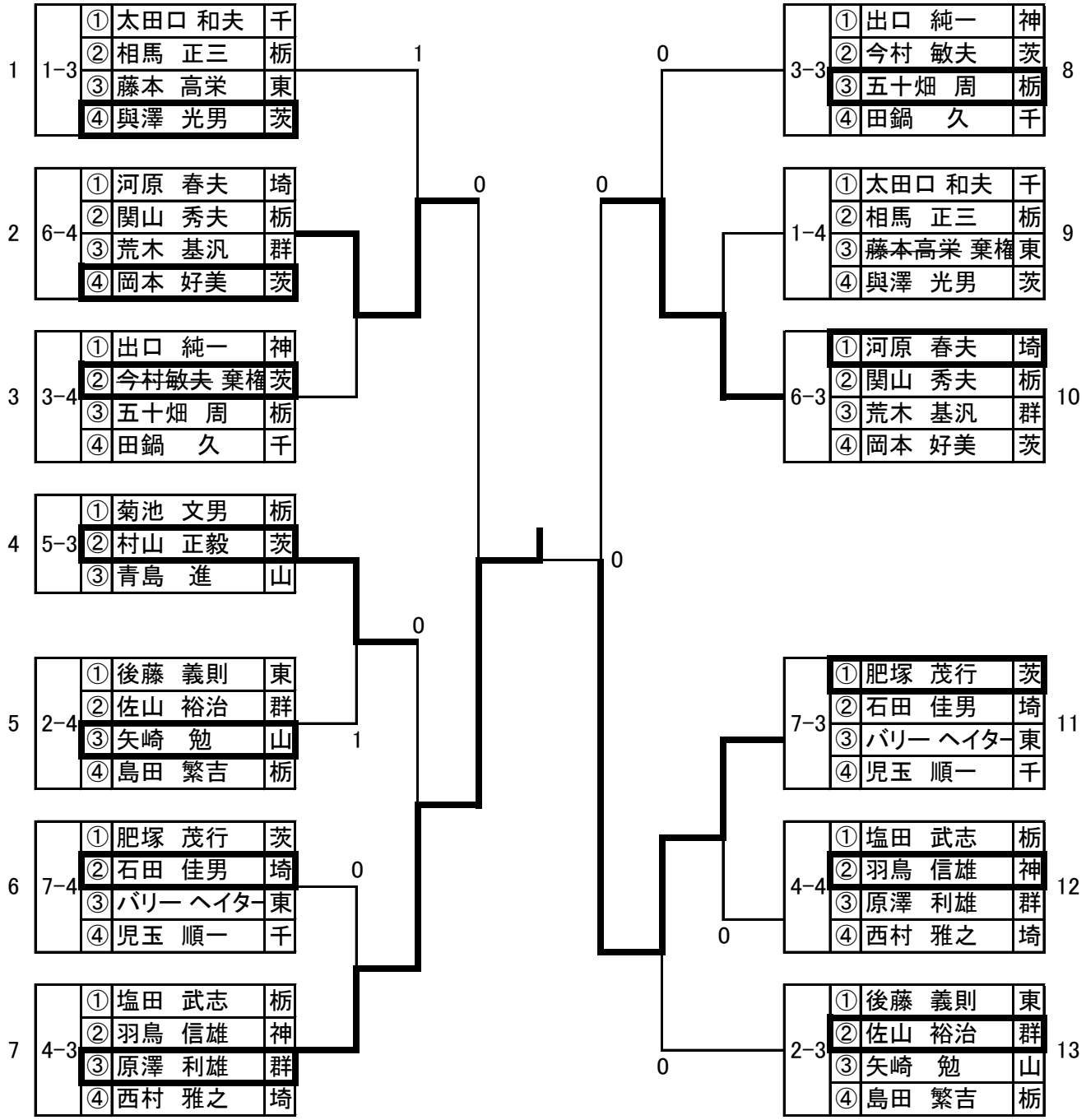

◆男子シングルス　75A　　上位トーナメント

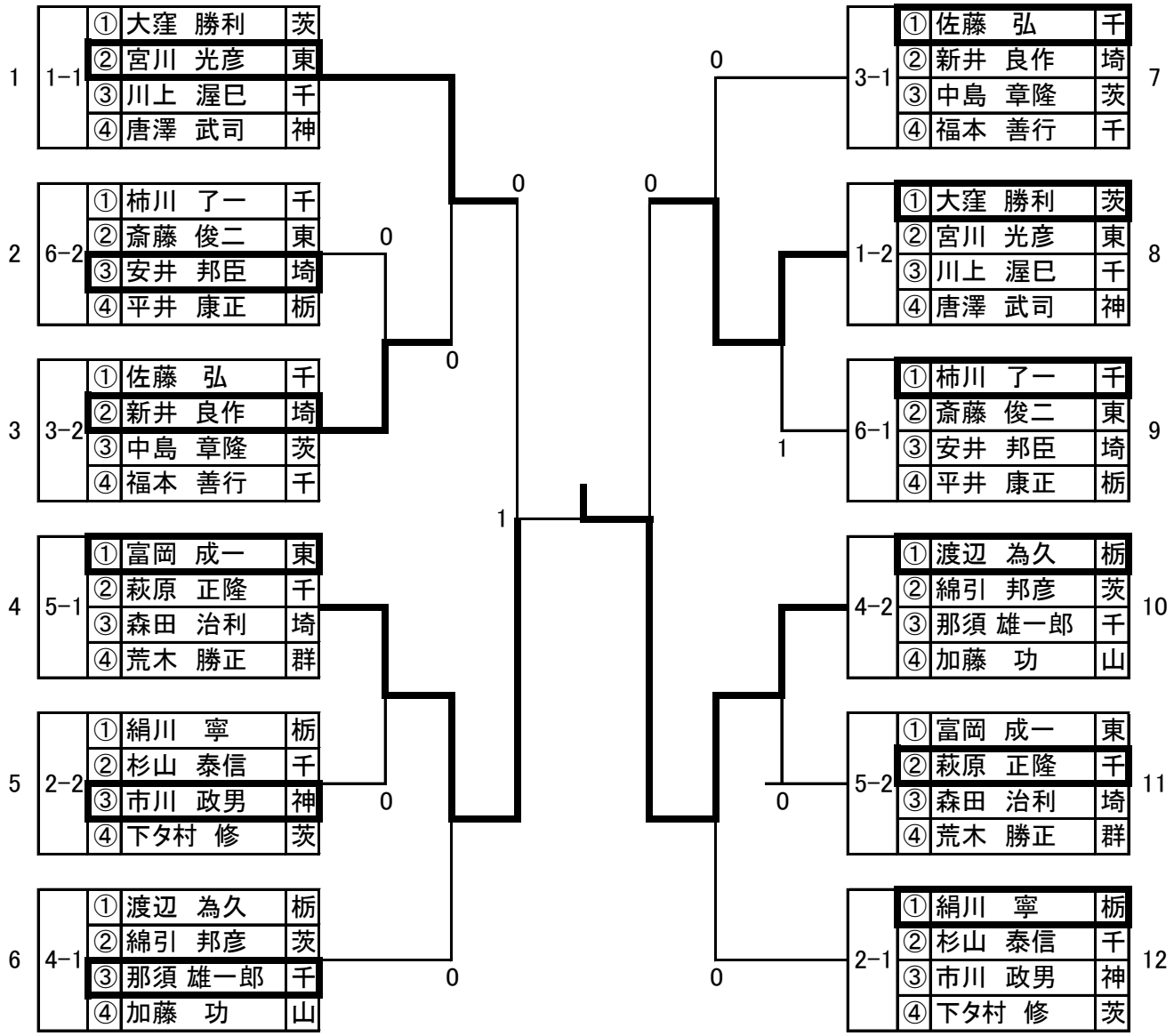

◆男子シングルス　75A　　下位トーナメント

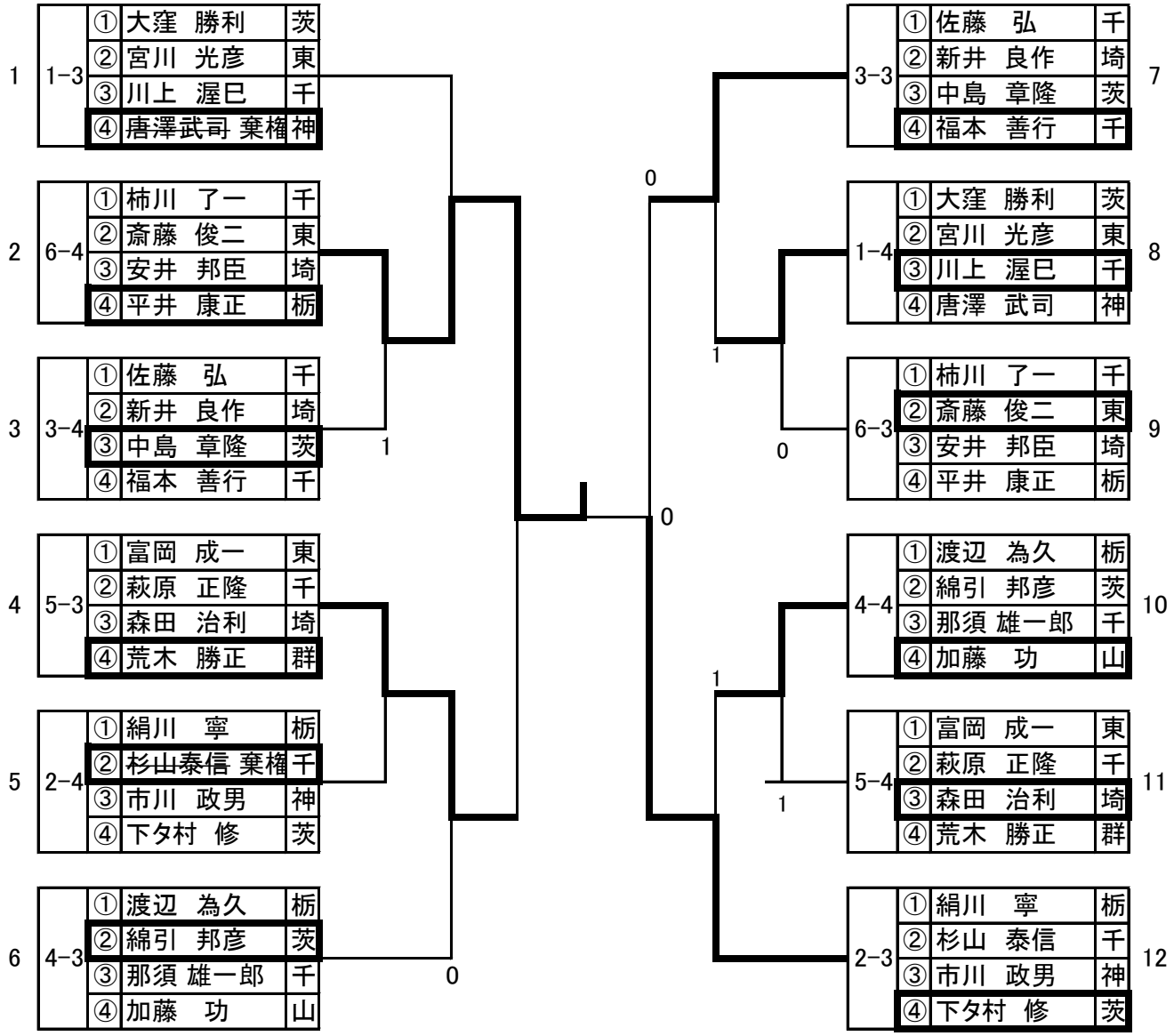

◆男子シングルス　80　　上位トーナメント

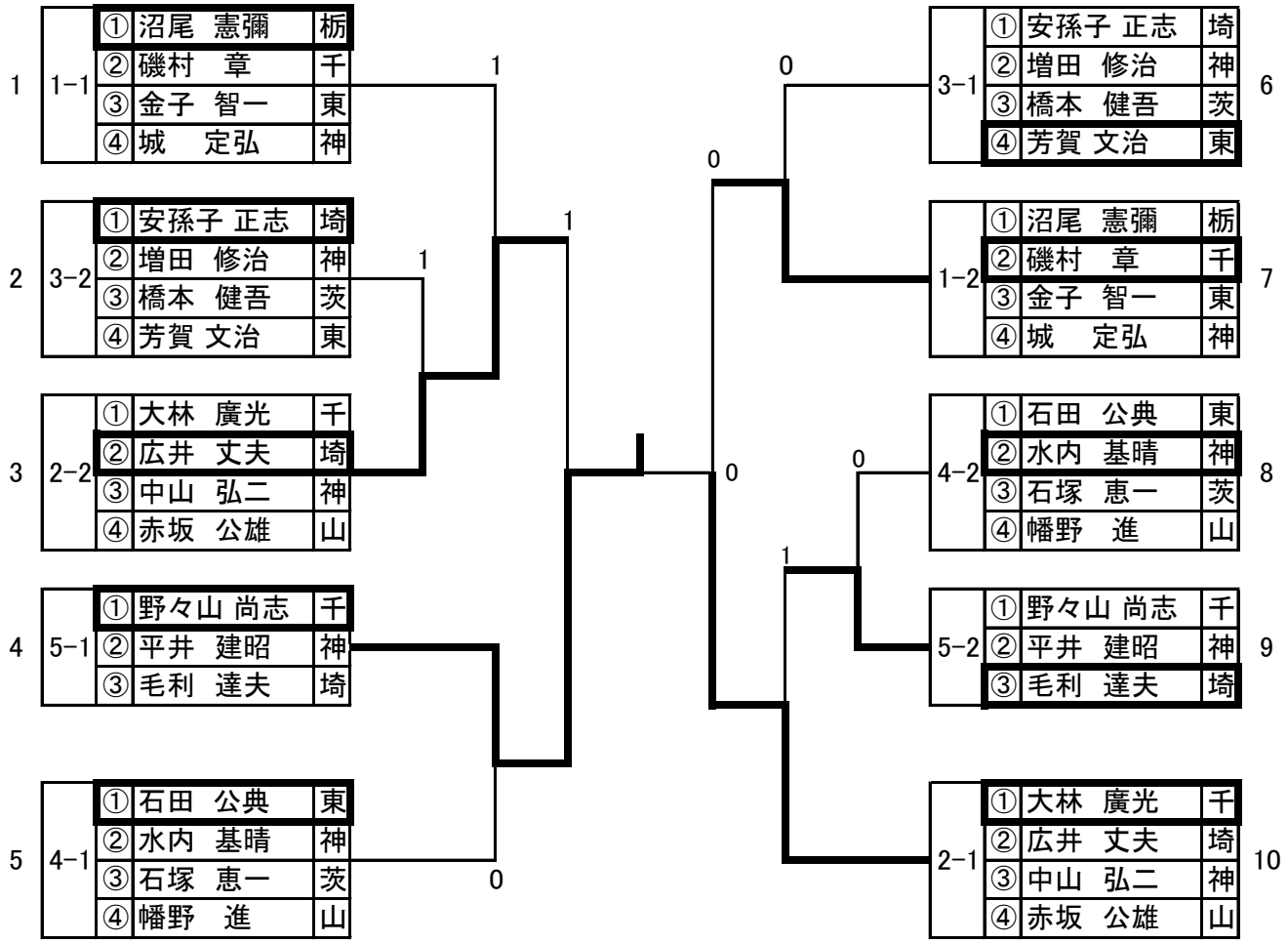

◆男子シングルス　80　　下位トーナメント

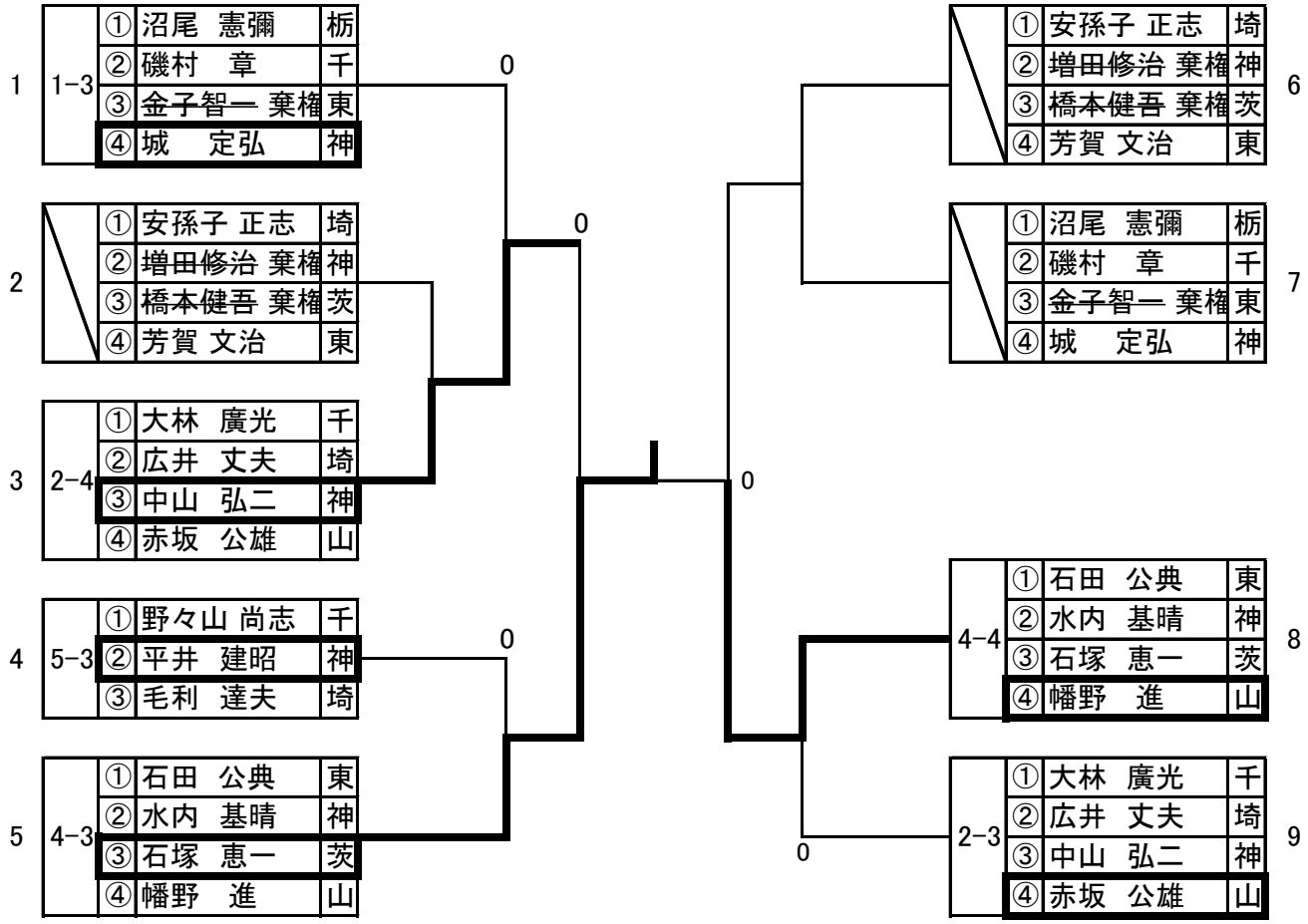

◆男子シングルス　85　　決勝リーグ

19コート			9:15	①	②	③	勝敗	順位
①	坂居　俊治	埼	卓楽会		0-2	2-0	1/1	2
②	小野塚 章司	千	ベガクラブ	2-0		2-0	2/0	1
③	原田　純一	東	チェリオ	0-2	0-2		0/2	3

◆男子シングルス　90　　決勝リーグ

19 コート			9:15	①	②	③	勝敗	順位
①	相原　輝雄	茨	つくば学園クラブ		2-0	0-2	1/1	2
②	佐藤　次郎	東	府中ラージボール卓球同好会	0-2		0-2	0/2	3
③	永井　昭爾	神	川崎ラージ	2-0	2-0		2/0	1

◆男子シングルス　65B　　決勝トーナメント

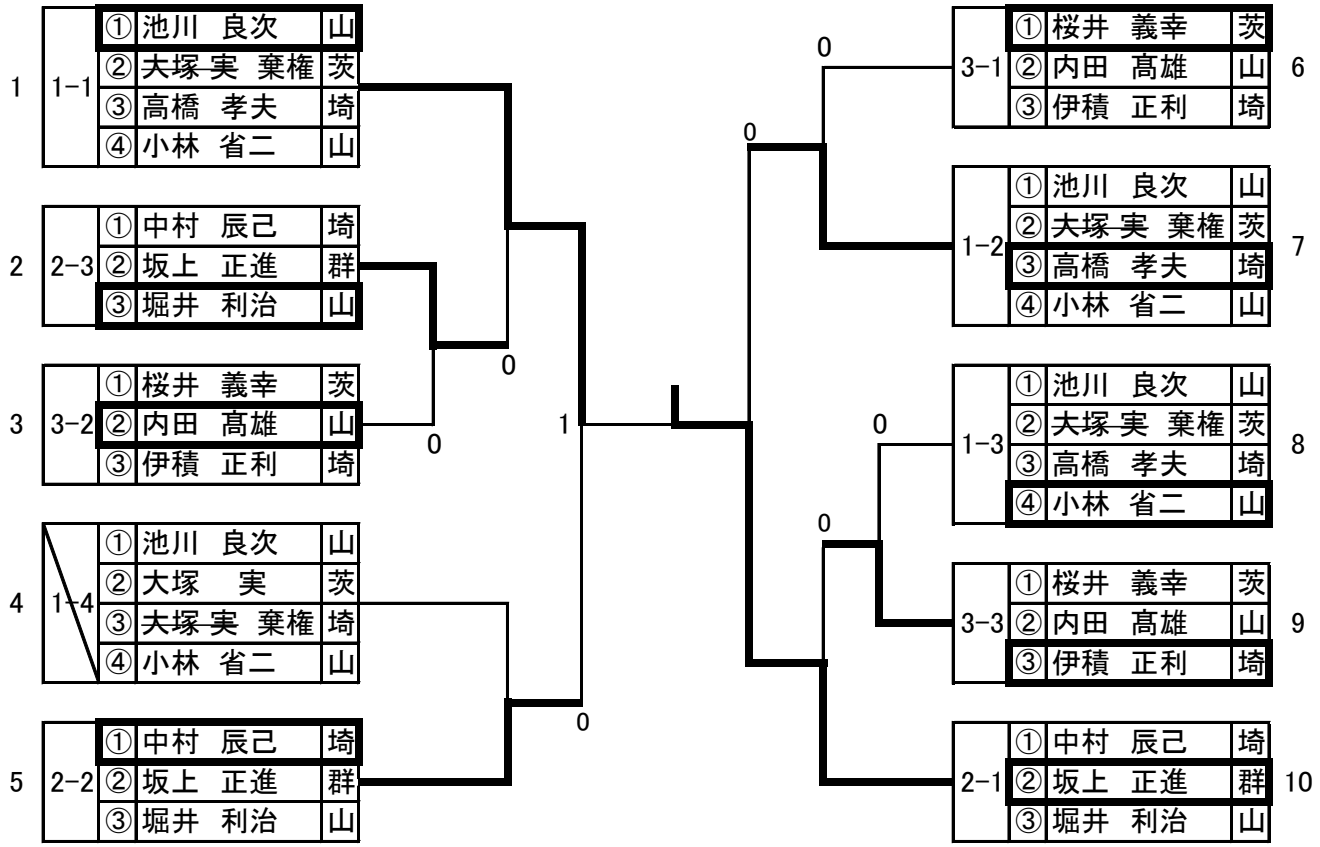

◆男子シングルス　70B　　決勝トーナメント

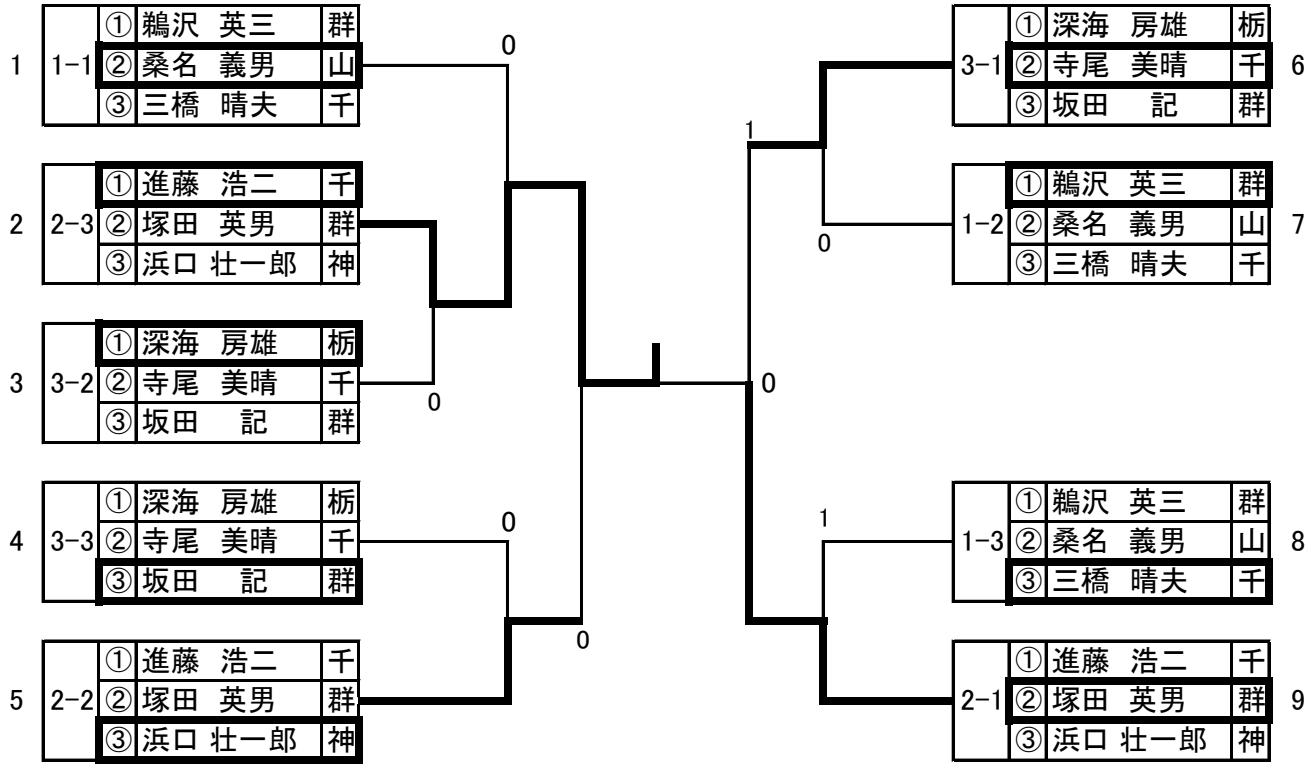

◆男子シングルス　75B　　決勝リーグ

41・42 コート　9:15				①	②	③	④	⑤	⑥	⑦	⑧	勝敗	順位
①	望田　捷敏	東	萩中クラブ		0-2	1-2	2-1	2-0	0-2	2-0	2-0	4/3	4
②	服部　應幸	東	多摩ラージ	2-0		1-2	2-1	1-2	0-2	2-0	1-2	3/4	5
③	嶋田　精久	東	リバーサイド	2-1	2-1		2-0	0-2	1-2	2-0	2-1	5-2	3
④	鮎川　宜正	神	麻溝卓球クラブ	1-2	1-2	0-2		0-2	0-2	0-2	1-2	0/7	8
⑤	板谷　一幸	埼	三郷SKS	0-2	2-1	2-0	2-0		0-2	2-0	2-1	5/2	2
⑥	山本　正夫	山	大月市卓球連盟	2-0	2-0	2-1	2-0	2-0		2-0	2-0	7/0	1
⑦	小俣　徳平	山	大月市卓球連盟	0-2	0-2	0-2	2-0	0-2	0-2		2-1	2/5	6
⑧	佐藤　利男	山	大月市卓球連盟	0-2	2-1	1-2	2-1	1-2	0-2	1-2		2/5	7

◆女子シングルス　一般　　決勝トーナメント

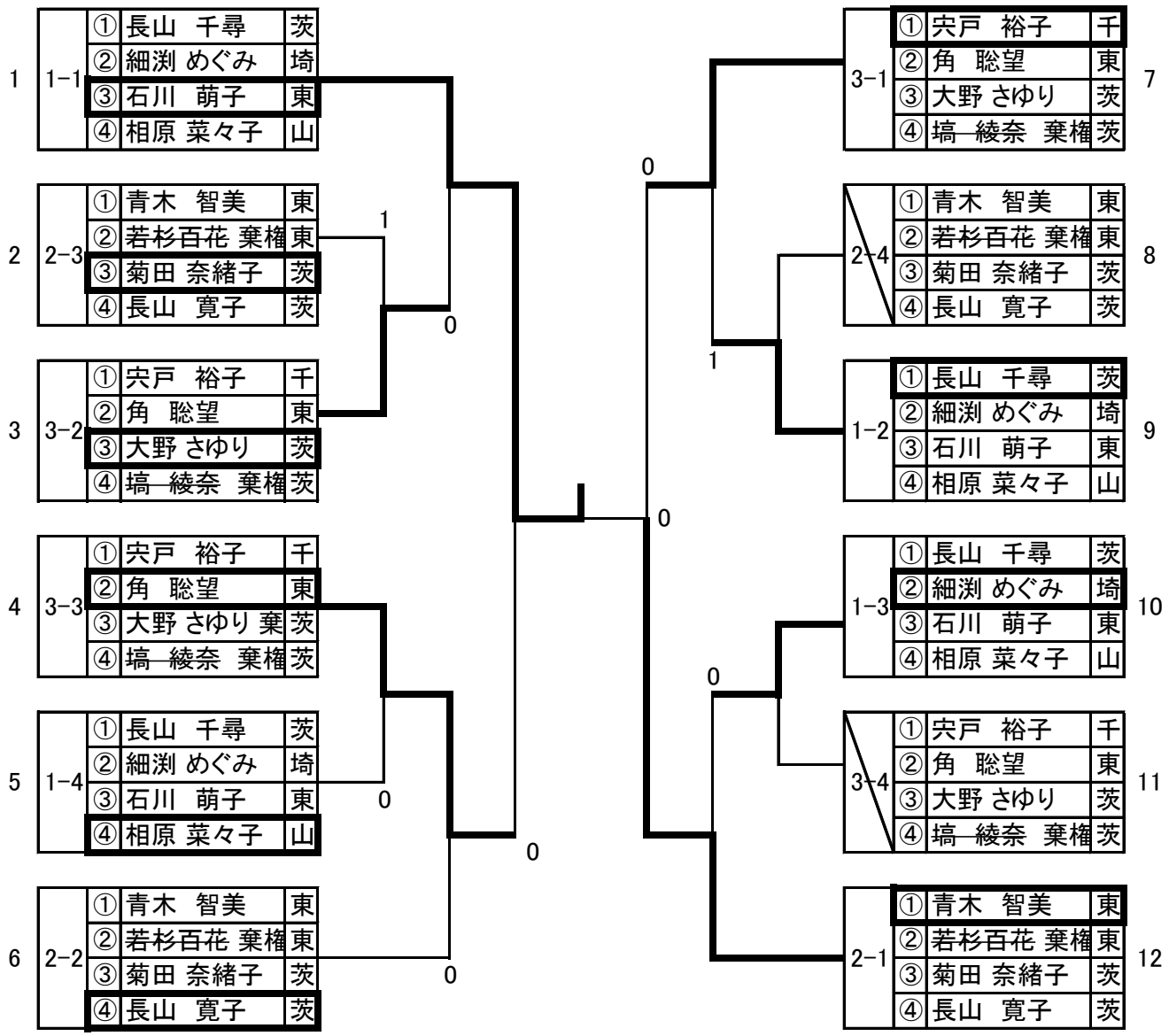

◆女子シングルス　50　　上位トーナメント

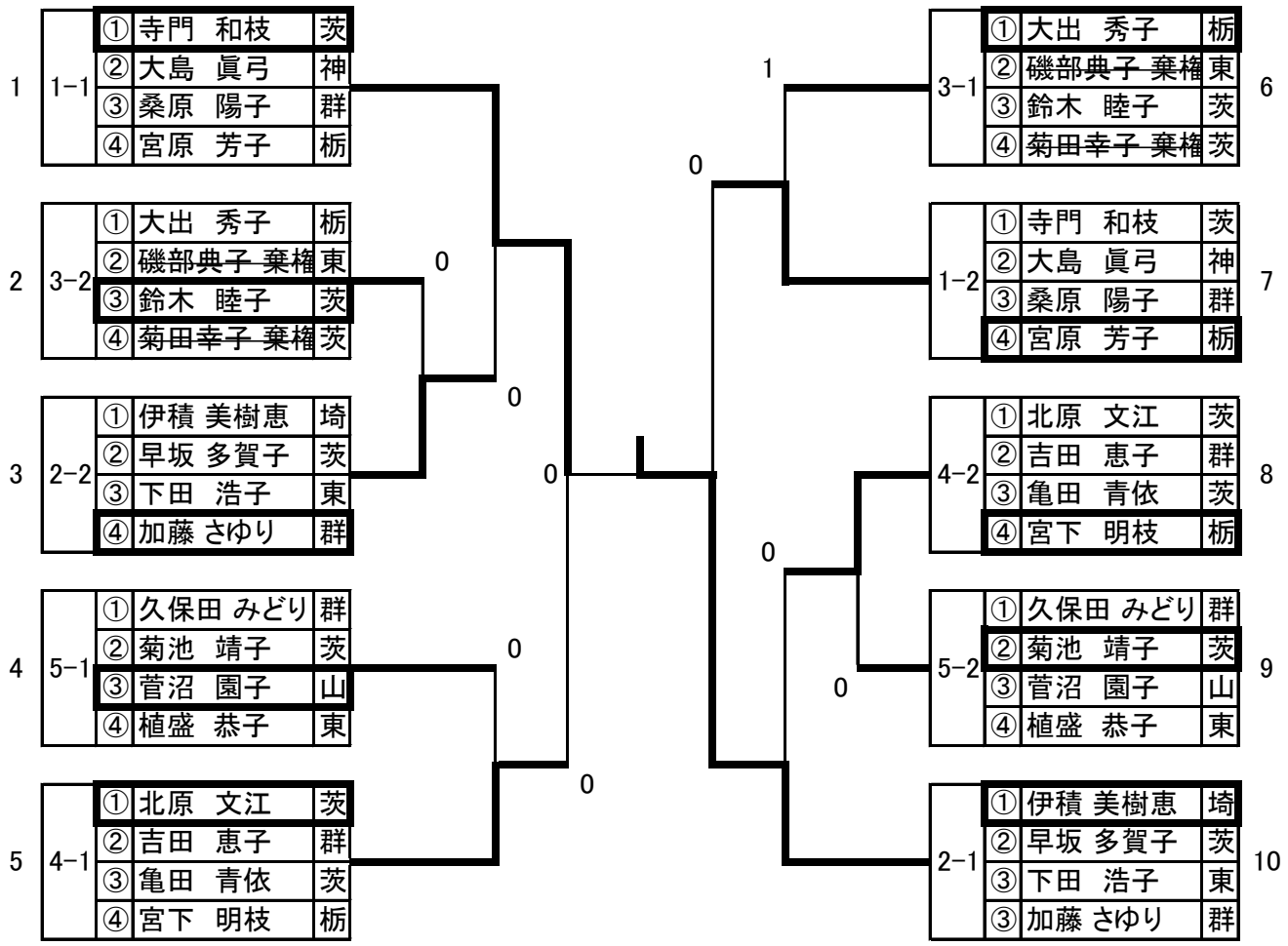

◆女子シングルス　50　　下位トーナメント

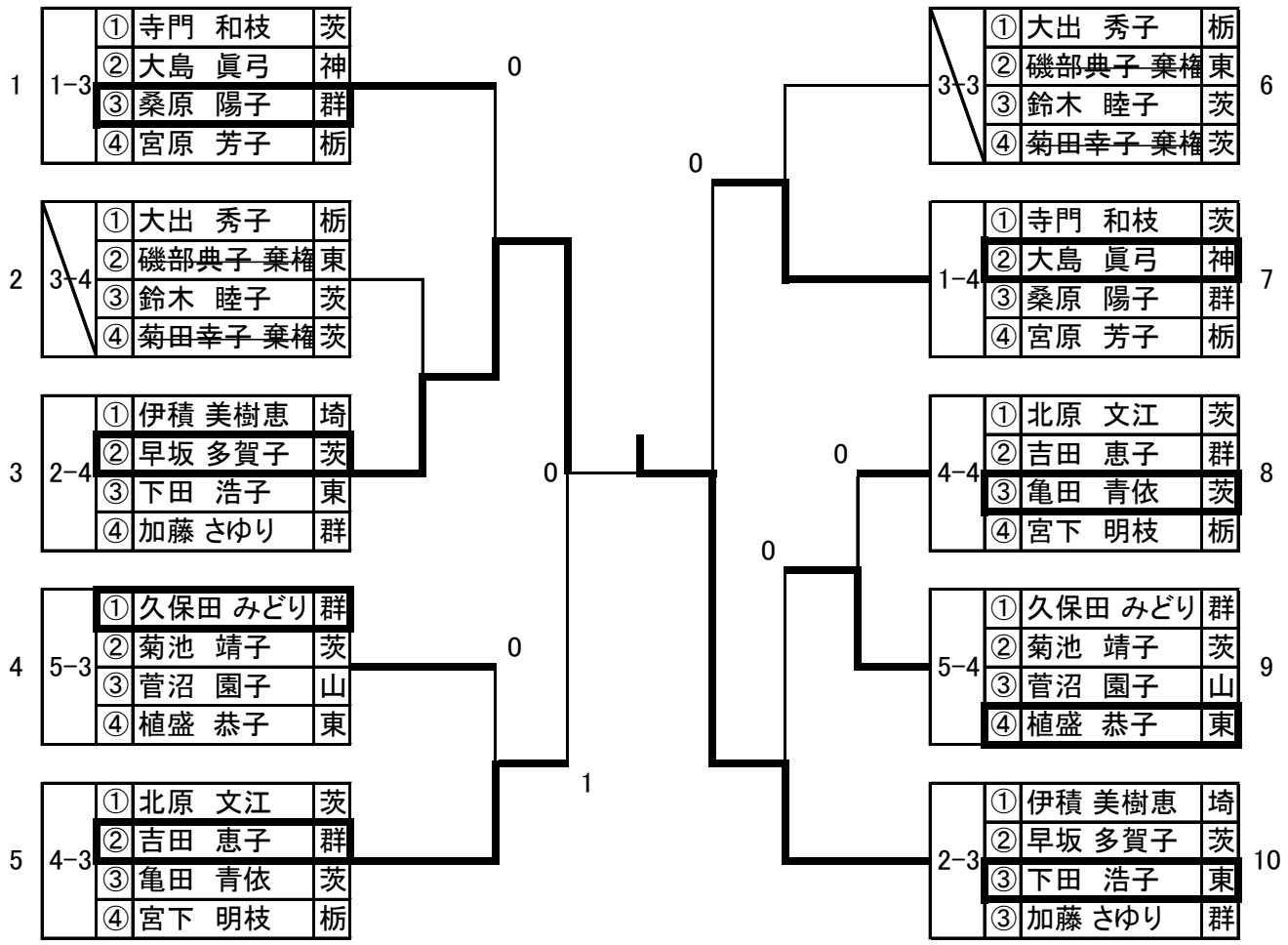

◆女子シングルス　60　　上位トーナメント

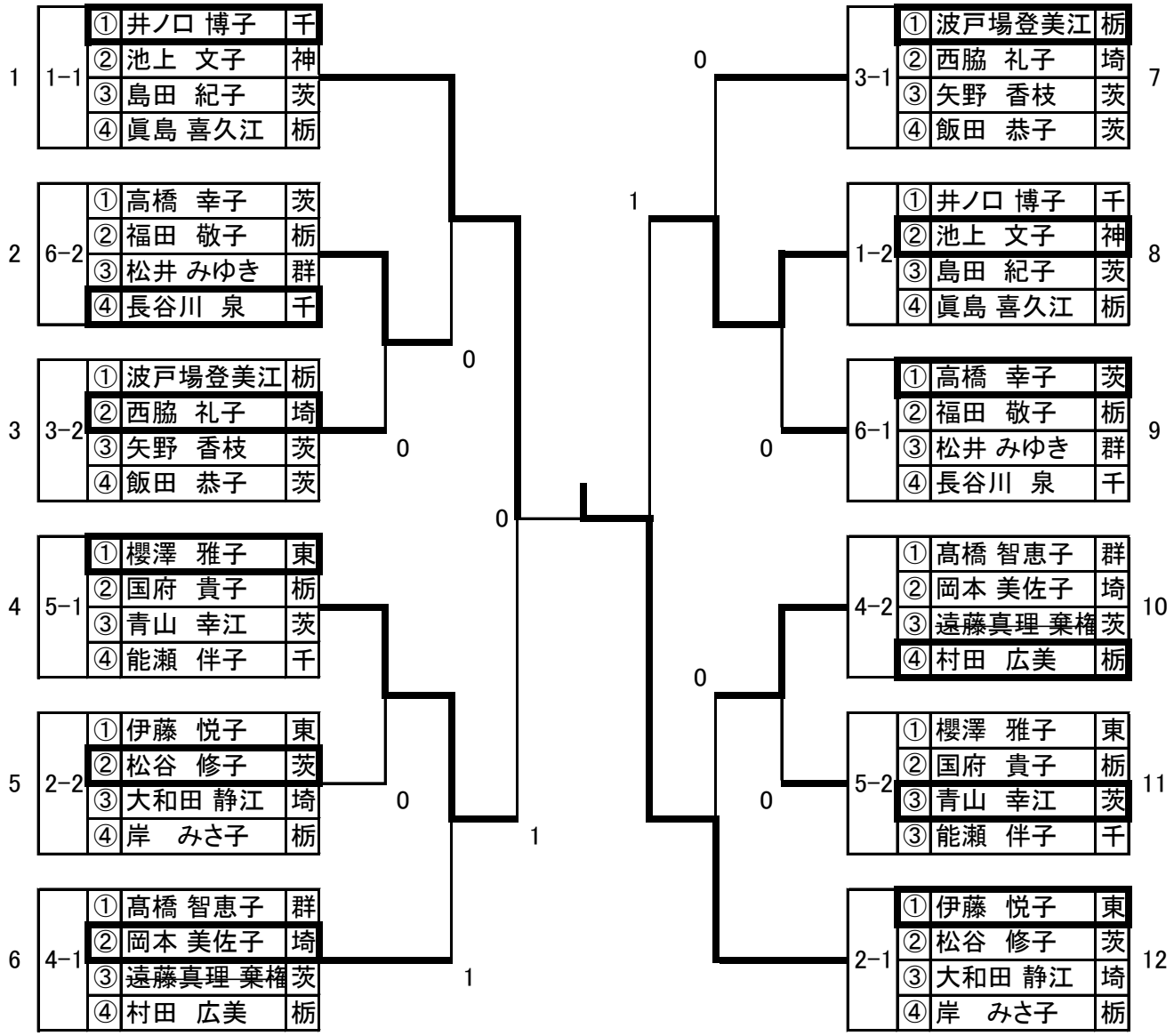

◆女子シングルス　60　　下位トーナメント

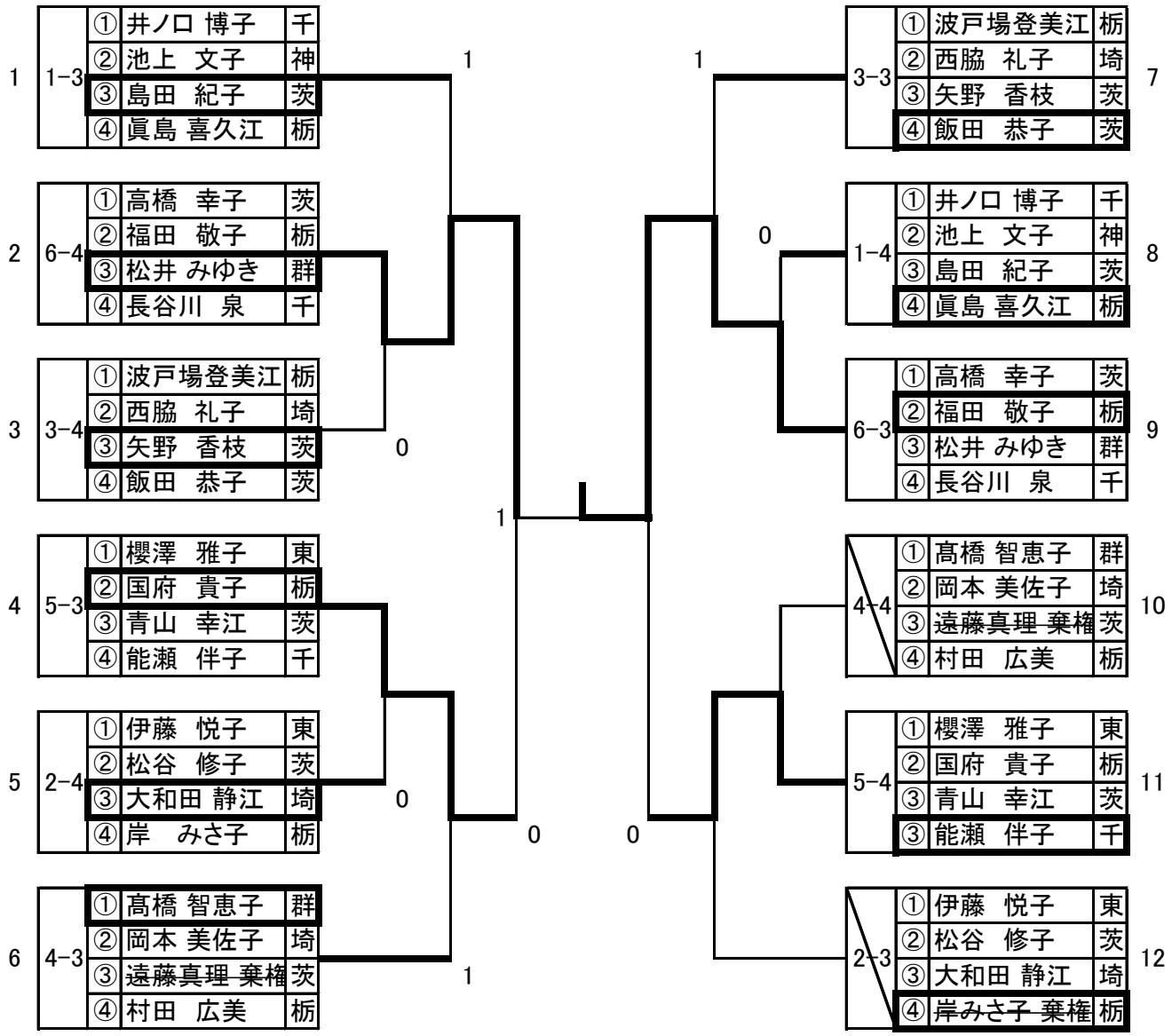

◆女子シングルス　65A　　決勝トーナメント

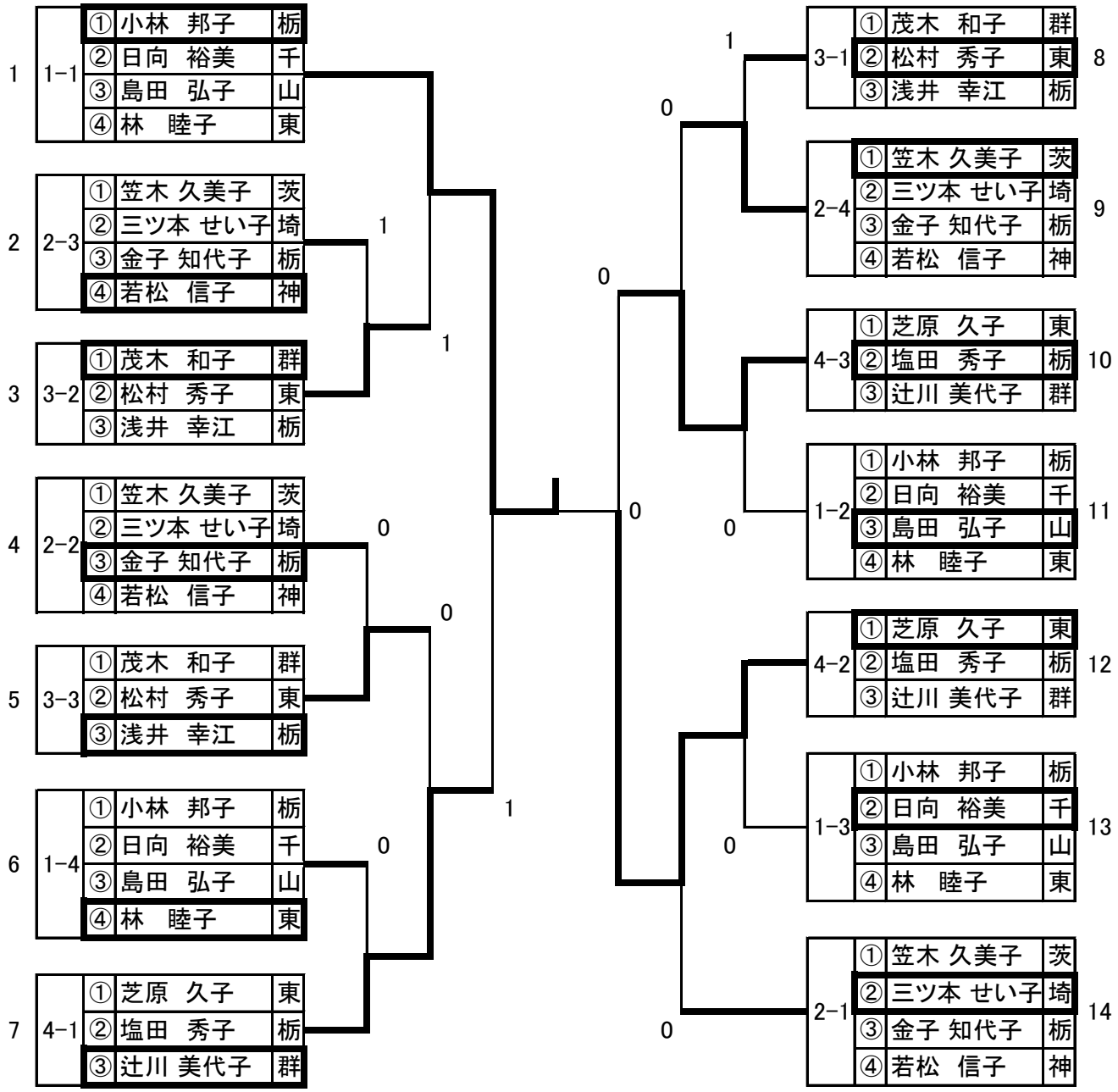

◆女子シングルス　70A　　上位トーナメント

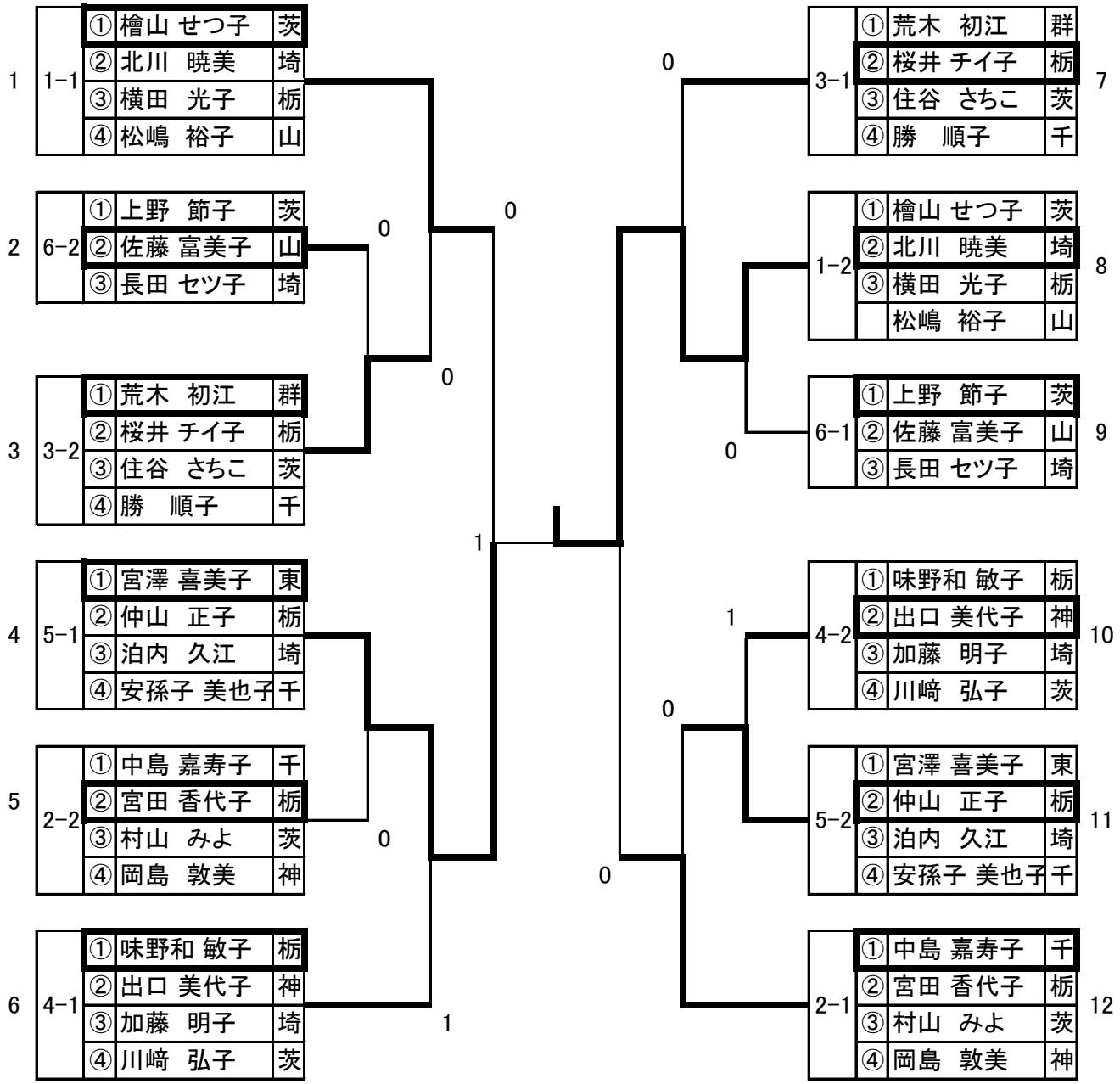

◆女子シングルス　70A　　下位トーナメント

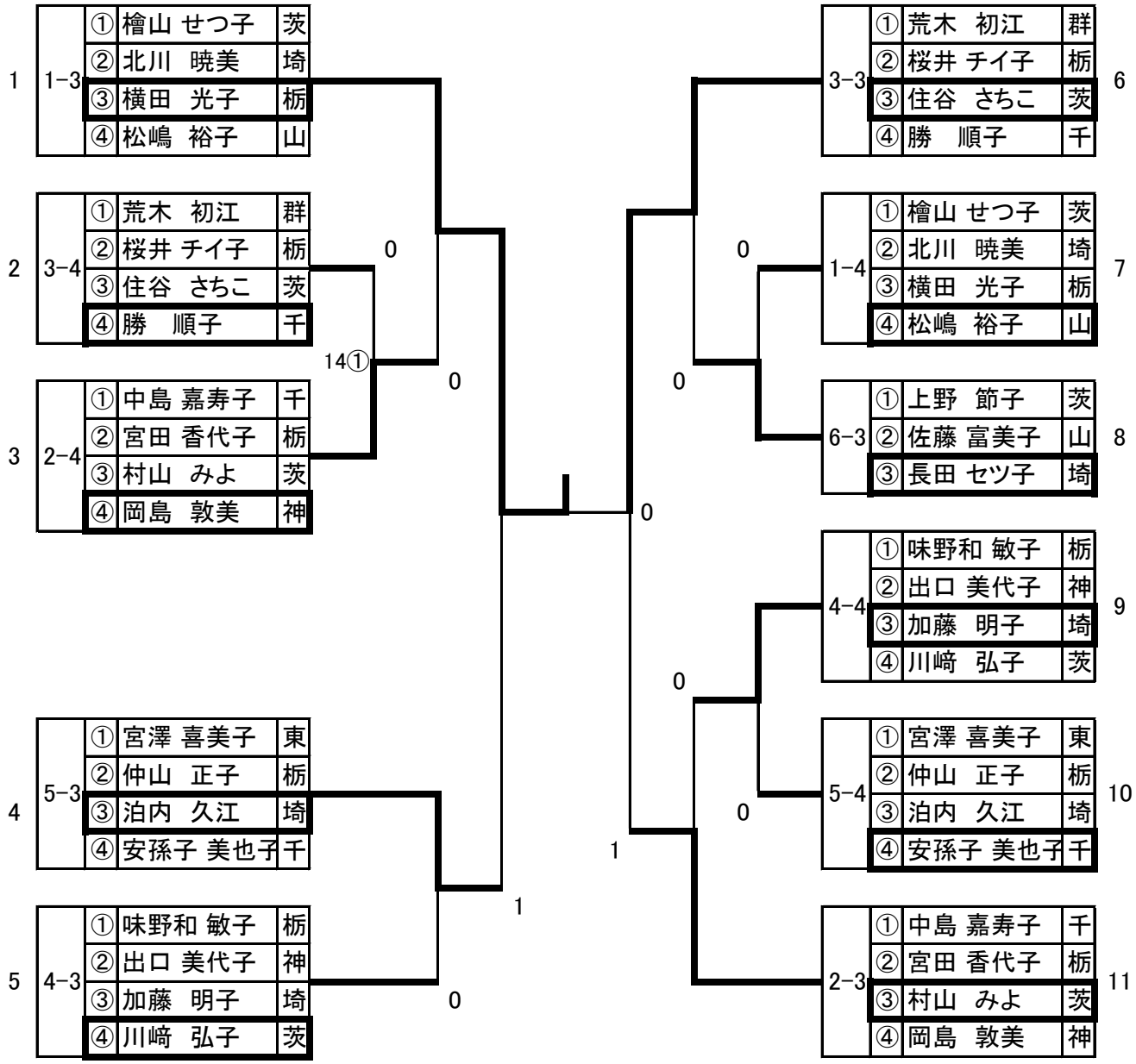

◆女子シングルス　75A　　上位トーナメント

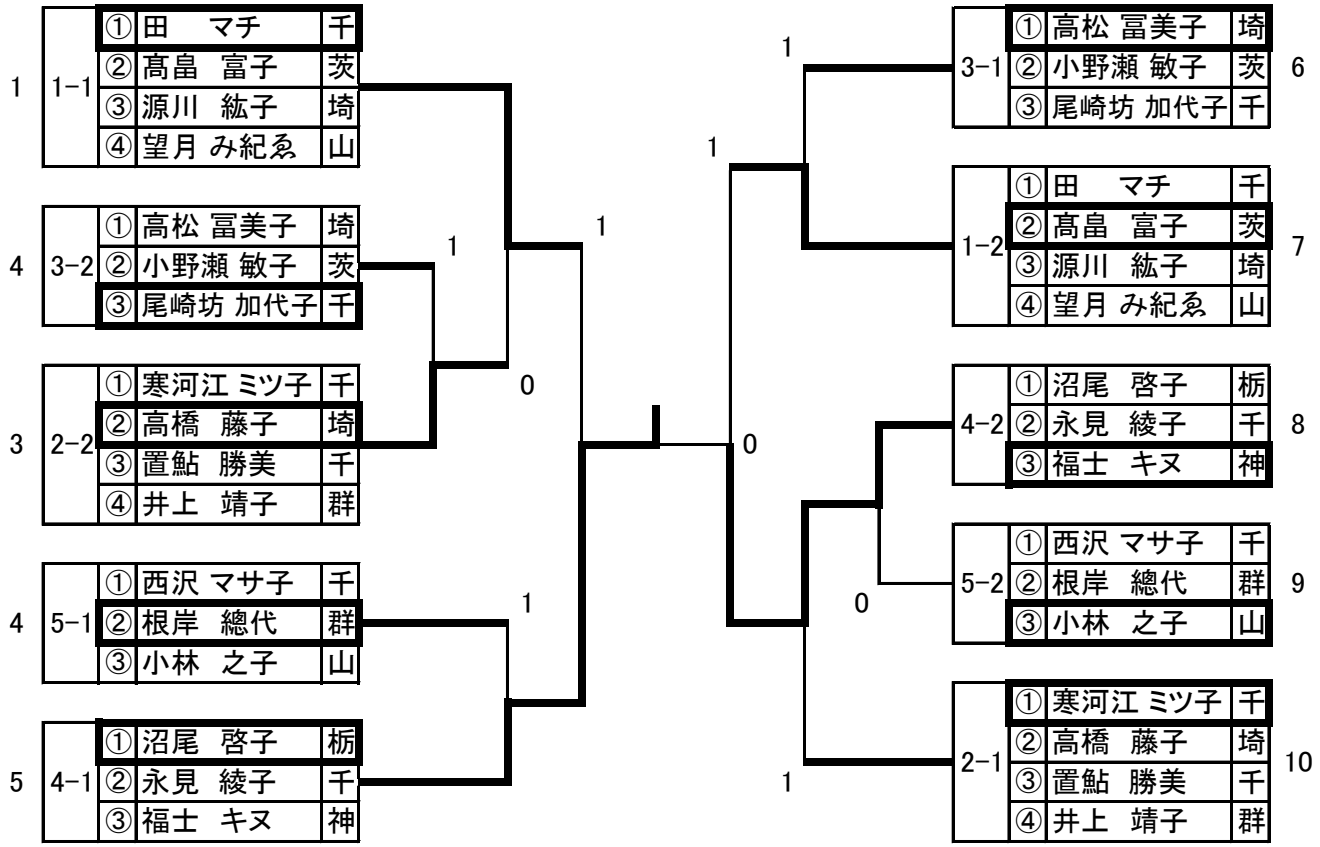

◆女子シングルス　75A　　下位トーナメント

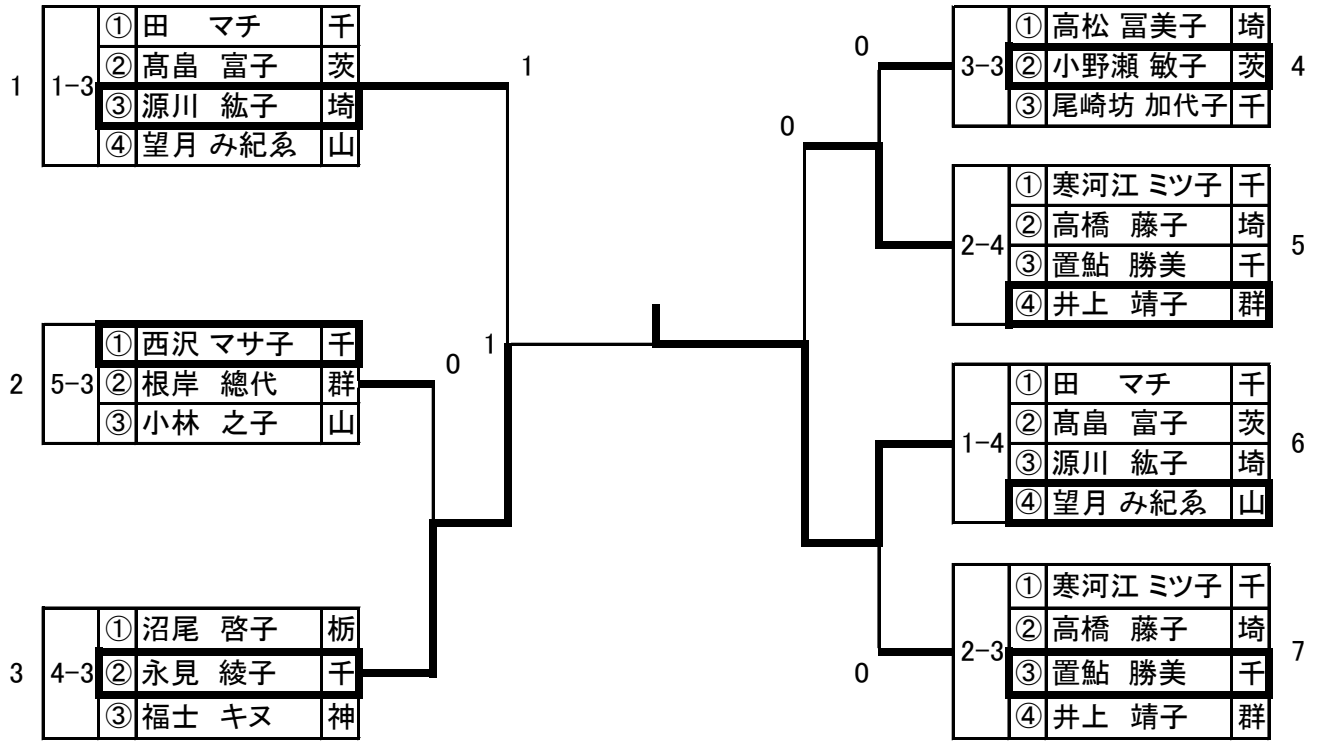

◆女子シングルス　80　　上位トーナメント

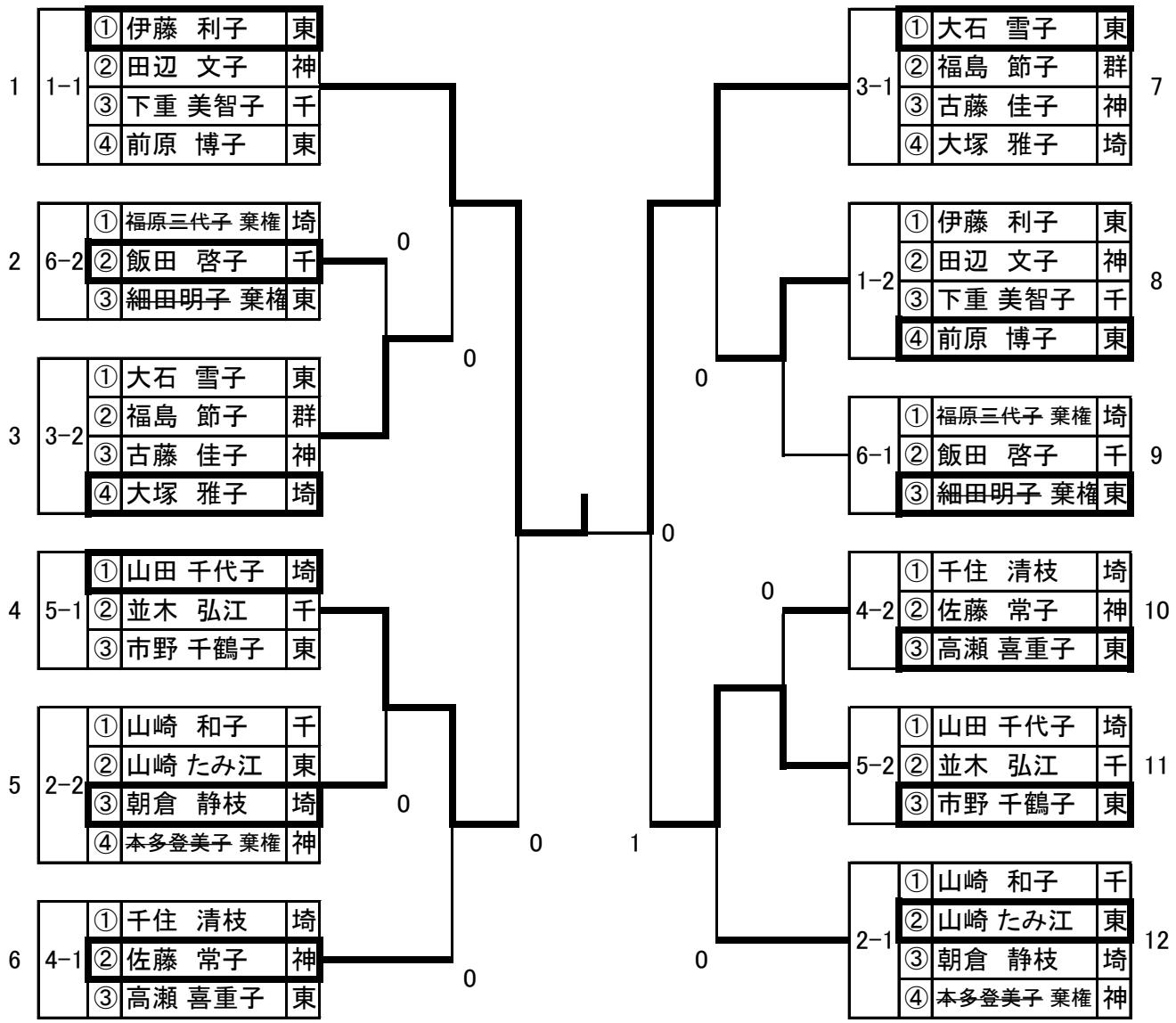

◆女子シングルス　80　　下位トーナメント

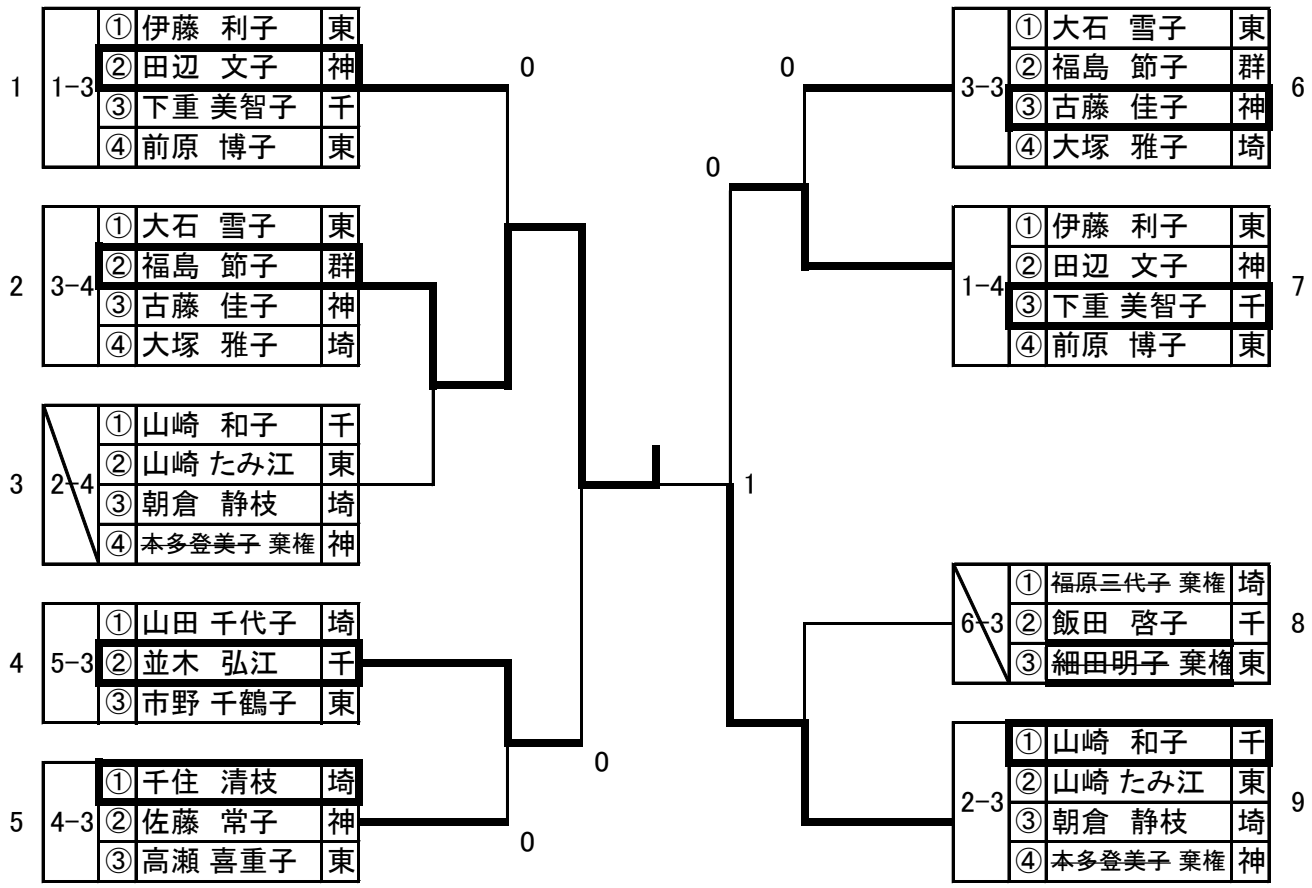

◆女子シングルス　85　　決勝トーナメント

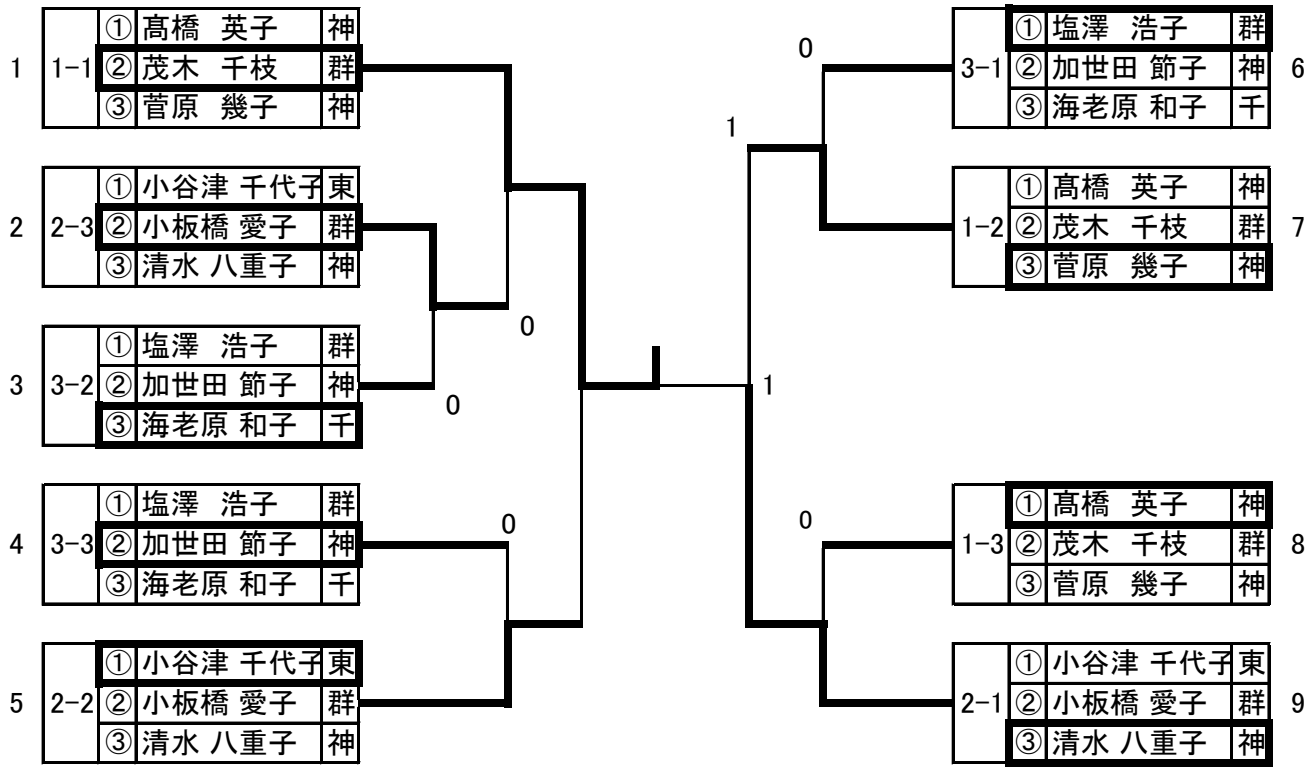

◆女子シングルス　65B　　決勝リーグ

43 コート			9:15	①	②	③	④	⑤	勝敗	順位
①	水藤　和子	茨	日立卓翔会		2-0	2-0	2-1	0-2	3/1	2
②	山崎　康子	埼	春日部レク卓	0-2		2-1	1-2	1-2	1/3	4
③	天野　陽子	埼	三郷SKS	0-2	1-2		0-2	2-0	1/3	5
④	阿部 ミヨ	東	卓美会	1-2	2-1	2-0		0-2	2/2	3
⑤	岡田　政江	群	みっくす	2-0	2-1	0-2	2-0		3/1	1

◆女子シングルス　70B　決勝トーナメント

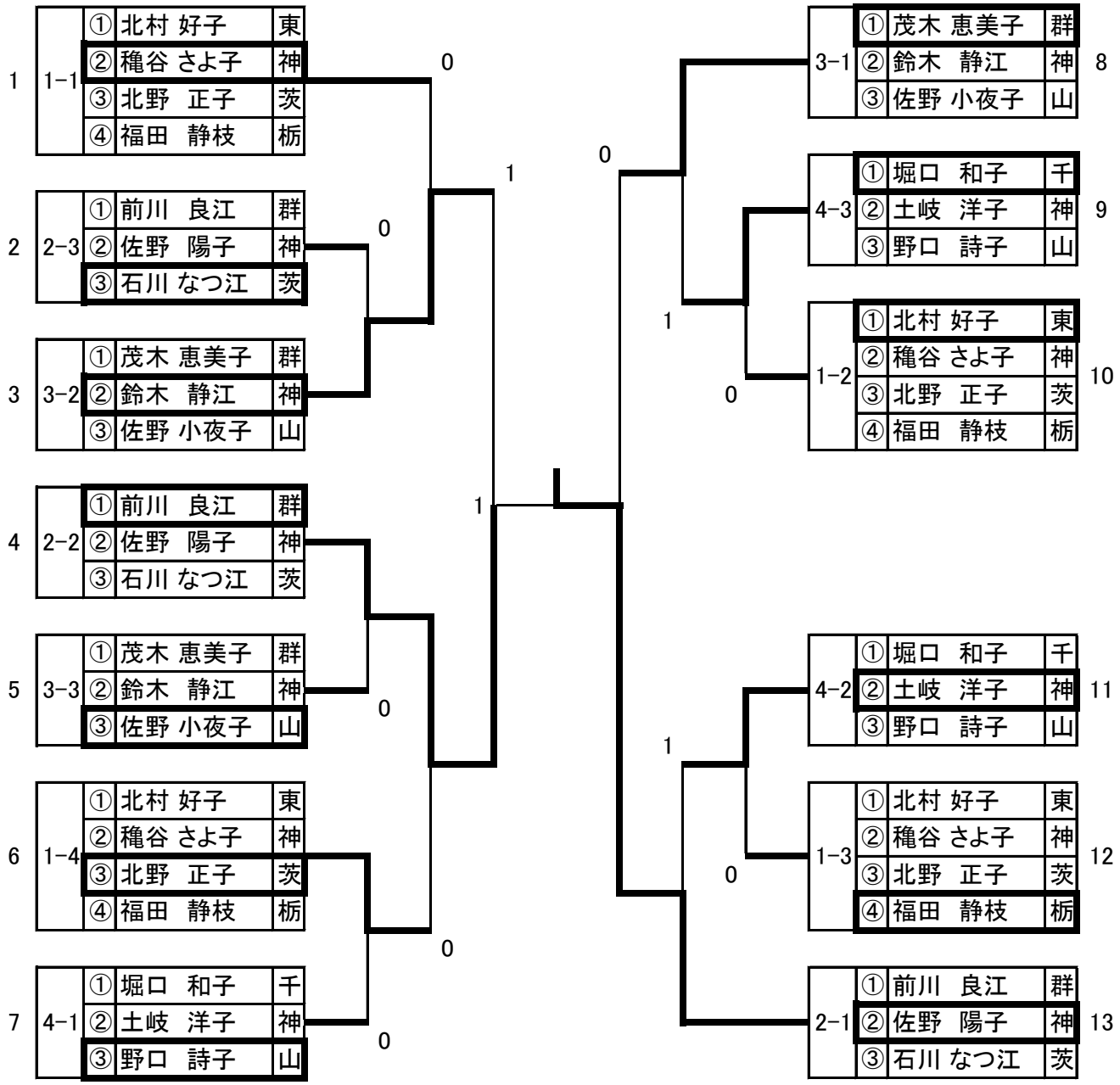

◆女子シングルス　75B　　決勝トーナメント

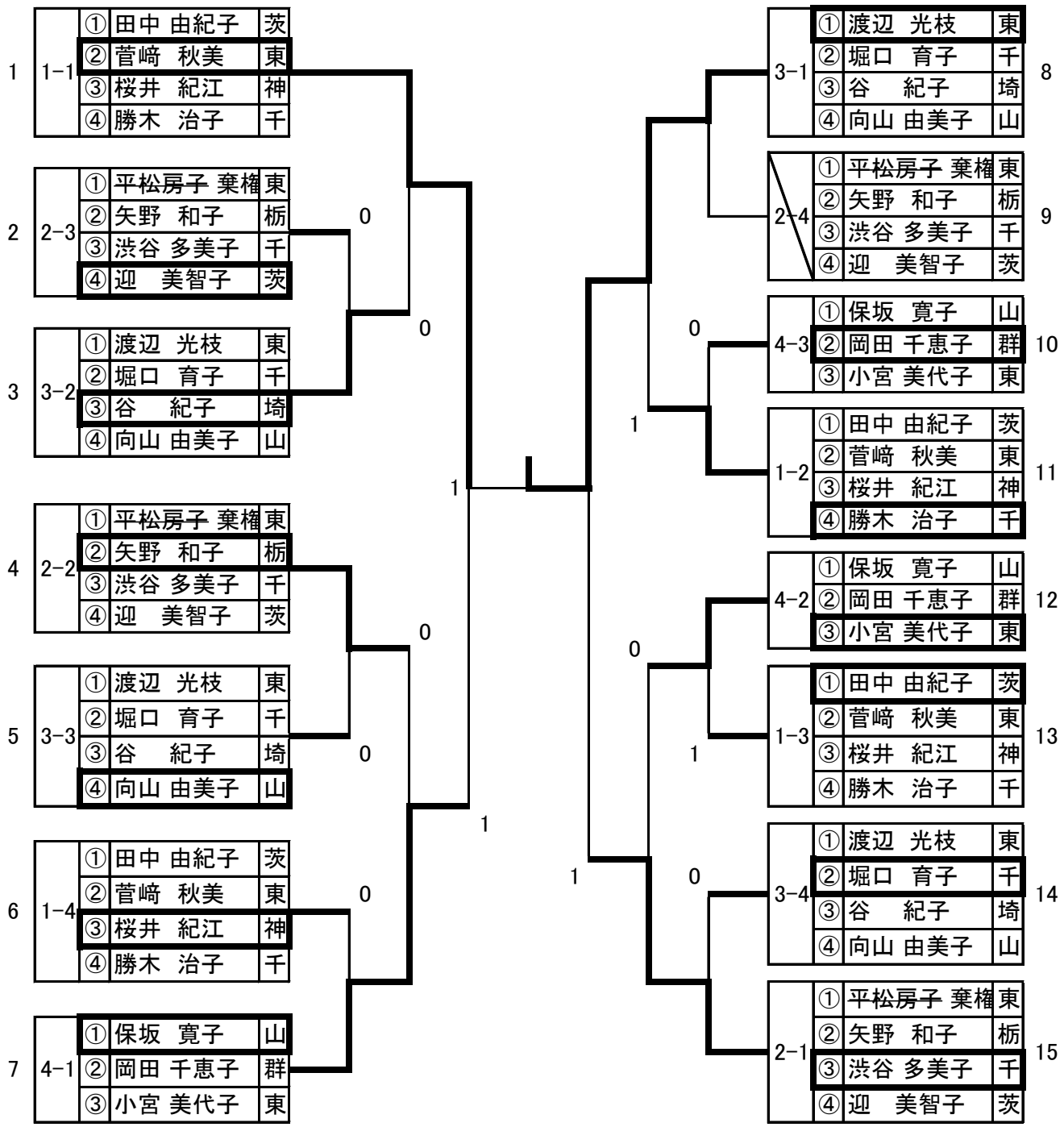

◆男子ダブルス　一般　　決勝トーナメント

1	1-1	①	中泉　仁	・斎田　和也	茨
		②	上坂　充	・小島　克之	埼
		③	吉田　優介	・葛西　憲人	千
		④	渡辺　陽平	・児玉　敦吏	栃
2	2-3	①	石田 拳志郎	・丸山　明彦	東
		②	菊田　裕嗣	・藤澤　知志	茨
		③	大浦　航平	・石川 響志郎	埼
		④	東都　博和	・大塚　一真	群
3	3-2	①	深野　翔也	・角　正平	東
		②	木村　直登	・長澤　武瑠	埼
		③	福田　和央	・高橋　亮太	埼
		④	大矢　朋彦	・日暮　晋一	千
4	3-3	①	深野　翔也	・角　正平	東
		②	木村　直登	・長澤　武瑠	埼
		③	福田　和央	・高橋　亮太	埼
		④	大矢　朋彦	・日暮　晋一	千
5	1-4	①	中泉　仁	・斎田　和也	茨
		②	上坂　充	・小島　克之	埼
		③	吉田　優介	・葛西　憲人	千
		④	渡辺　陽平	・児玉　敦吏	栃
6	2-2	①	石田 拳志郎	・丸山　明彦	東
		②	菊田　裕嗣	・藤澤　知志	茨
		③	大浦　航平	・石川 響志郎	埼
		④	東都　博和	・大塚　一真	群

3-1		①	深野　翔也	・角　正平	東
		②	木村　直登	・長澤　武瑠	埼
		③	福田　和央	・高橋　亮太	埼
		④	大矢　朋彦	・日暮　晋一	千
2-4		①	石田 拳志郎	・丸山　明彦	東
		②	菊田　裕嗣	・藤澤　知志	茨
		③	大浦　航平	・石川 響志郎	埼
		④	東都　博和	・大塚　一真	群
1-2		①	中泉　仁	・斎田　和也	茨
		②	上坂　充	・小島　克之	埼
		③	吉田　優介	・葛西　憲人	千
		④	渡辺　陽平	・児玉　敦吏	栃
1-3		①	中泉　仁	・斎田　和也	茨
		②	上坂　充	・小島　克之	埼
		③	吉田　優介	・葛西　憲人	千
		④	渡辺　陽平	・児玉　敦吏	栃
3-4		①	深野　翔也	・角　正平	東
		②	木村　直登	・長澤　武瑠	埼
		③	福田　和央	・高橋　亮太	埼
		④	大矢　朋彦	・日暮　晋一	千
2-1		①	石田 拳志郎	・丸山　明彦	東
		②	菊田　裕嗣	・藤澤　知志	茨
		③	大浦　航平	・石川 響志郎	埼
		④	東都　博和	・大塚　一真	群

7　8　9　10　11　12

◆男子ダブルス　100　決勝トーナメント

1	1-1	①	田村　健治	・菊池　晃	山
		②	田所　辰夫	・塙　悠太	茨
		③	水上　聡	・米倉　克也	山
		④	加藤 吉一郎	・上条　弘真	群
2	2-3	①	高橋　忠明	・河西　浩志	栃
		②	~~木村　里司~~	~~・菊田　晴之~~	茨
		③	新井　努	・黒坂　昌昭	群
3	3-2	①	大島　政浩	・和氣　貴博	栃
		②	加藤　則昭	・南雲　光弘	群
		③	岡　正仁	・岡本　勲	山
4	1-4	①	田村　健治	・菊池　晃	山
		②	田所　辰夫	・塙　悠太	茨
		③	水上　聡	・米倉　克也	山
		④	加藤 吉一郎	・上条　弘真	群
5	2-2	①	高橋　忠明	・河西　浩志	栃
		②	~~木村　里司~~	~~・菊田　晴之~~	茨
		③	新井　努	・黒坂　昌昭	群

1　0　1　0　1

3-1	①	大島　政浩	・和氣　貴博	栃	6
	②	加藤　則昭	・南雲　光弘	群	
	③	岡　正仁	・岡本　勲	山	
1-2	①	田村　健治	・菊池　晃	山	7
	②	田所　辰夫	・塙　悠太	茨	
	③	水上　聡	・米倉　克也	山	
	④	加藤 吉一郎	・上条　弘真	群	
1-3	①	田村　健治	・菊池　晃	山	8
	②	田所　辰夫	・塙　悠太	茨	
	③	水上　聡	・米倉　克也	山	
	④	加藤 吉一郎	・上条　弘真	群	
3-3	①	大島　政浩	・和氣　貴博	栃	9
	②	加藤　則昭	・南雲　光弘	群	
	③	岡　正仁	・岡本　勲	山	
2-1	①	高橋　忠明	・河西　浩志	栃	10
	②	~~木村　里司~~	~~・菊田　晴之~~	茨	
	③	新井　努	・黒坂　昌昭	群	

1　0　0

◆男子ダブルス　120　　決勝トーナメント

1	1-1	①	山口　直行　・宅原　清治	栃
		②	大林　廣光　・黒須　高明	千
		③	宮井　和敏　・松岡　信也	神
		④	古屋　進次　・水村　　勝	山
2	2-3	①	伊藤　哲也　・中川　正幸	埼
		②	渡辺　富雄　・吉成　正之	栃
		③	木村光一　　・落合義彦	山
		④	竹原　英機　・小山　美一	山
3	3-2	①	勝見　　始　・磯部　正雄	群
		②	河野　一男　・藤田　義彦	山
		③	青柳　敏行　・小室　正明	栃
4	1-4	①	山口　直行　・宅原　清治	栃
		②	大林　廣光　・黒須　高明	千
		③	宮井　和敏　・松岡　信也	神
		④	古屋　進次　・水村　　勝	山
5	2-2	①	伊藤　哲也　・中川　正幸	埼
		②	渡辺　富雄　・吉成　正之	栃
		③	木村光一　　・落合義彦	山
		④	竹原　英機　・小山　美一	山

3-1	①	勝見　　始　・磯部　正雄	群		
	②	河野　一男　・藤田　義彦	山	6	
	③	青柳　敏行　・小室　正明	栃		
2-4	①	伊藤　哲也　・中川　正幸	埼		
	②	渡辺　富雄　・吉成　正之	栃	7	
	③	木村光一　　・落合義彦	山		
	④	竹原　英機　・小山　美一	山		
1-2	①	山口　直行　・宅原　清治	栃		
	②	大林　廣光　・黒須　高明	千	8	
	③	宮井　和敏　・松岡　信也	神		
	④	古屋　進次　・水村　　勝	山		
1-3	①	山口　直行　・宅原　清治	栃		
	②	大林　廣光　・黒須　高明	千	9	
	③	宮井　和敏　・松岡　信也	神		
	④	古屋　進次　・水村　　勝	山		
3-3	①	勝見　　始　・磯部　正雄	群		
	②	河野　一男　・藤田　義彦	山	10	
	③	青柳　敏行　・小室　正明	栃		
2-1	①	伊藤　哲也　・中川　正幸	埼		
	②	渡辺　富雄　・吉成　正之	栃	11	
	③	木村光一　　・落合義彦	山		
	④	竹原　英機　・小山　美一	山		

◆男子ダブルス　130A　　決勝トーナメント

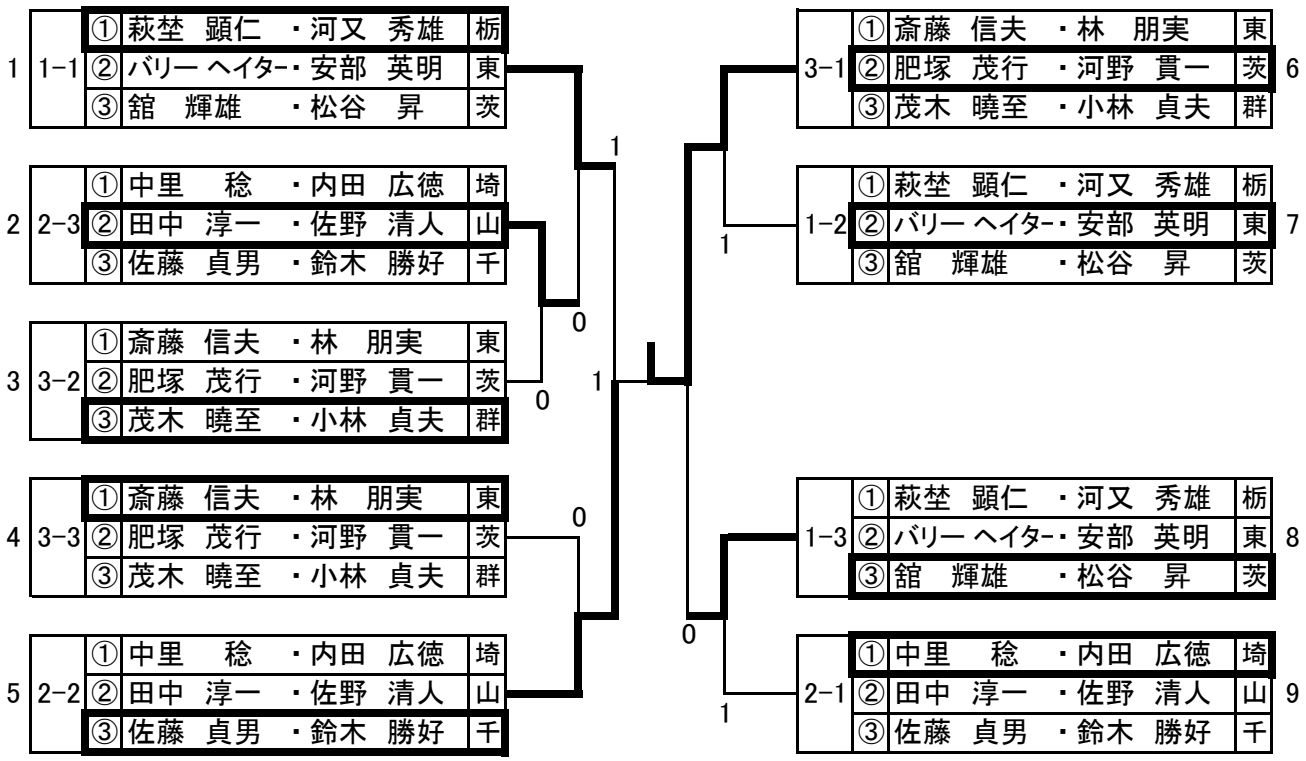

◆男子ダブルス　140A　　上位トーナメント

1	1-1	①	後藤 義則 ・西河 雅章	東	
		②	荒木 勝正 ・坂上 正進	群	
		③	西村 雅之 ・石田 佳男	埼	
		④	平井 康正 ・島田 繁吉	栃	
2	3-2	①	渡辺 為久 ・相馬 正三	栃	
		②	板谷 一幸 ・高橋 孝夫	埼	0
		③	須田 金重 ・進藤 浩二	千	
3	2-2	①	塩田 武志 ・五十畑 周	栃	
		②	倉林 滋雄 ・佐山 裕治	群	1
		③	那須 雄一郎・太田口 和夫	千	
		④	~~金丸 巧 ・千野 博~~	~~山~~	
4	5-1	①	菊池 文男 ・水上 敏男	栃	
		②	辻川 嘉彦 ・鵜沢 英三	群	
		③	内田 一海 ・荒牧 利光	埼	
5	4-1	①	田鍋 久 ・佐藤 弘	千	
		②	吉原 光政 ・原澤 利雄	群	1
		③	與澤 光男 ・岡本 好美	茨	

1

	3-1	①	渡辺 為久 ・相馬 正三	栃	
		②	板谷 一幸 ・高橋 孝夫	埼	6
		③	須田 金重 ・進藤 浩二	千	
	1-2	①	後藤 義則 ・西河 雅章	東	
		②	荒木 勝正 ・坂上 正進	群	
		③	西村 雅之 ・石田 佳男	埼	7
		④	平井 康正 ・島田 繁吉	栃	
	4-2	①	田鍋 久 ・佐藤 弘	千	
		②	吉原 光政 ・原澤 利雄	群	8
		③	與澤 光男 ・岡本 好美	茨	
	5-2	①	菊池 文男 ・水上 敏男	栃	
		②	辻川 嘉彦 ・鵜沢 英三	群	9
		③	内田 一海 ・荒牧 利光	埼	
	2-1	①	塩田 武志 ・五十畑 周	栃	
		②	倉林 滋雄 ・佐山 裕治	群	
		③	那須 雄一郎・太田口 和夫	千	10
		④	~~金丸 巧 ・千野 博~~	~~山~~	

◆男子ダブルス　140A　　下位トーナメント

1	1-3	①	後藤 義則 ・西河 雅章	東	
		②	荒木 勝正 ・坂上 正進	群	
		③	西村 雅之 ・石田 佳男	埼	
		④	平井 康正 ・島田 繁吉	栃	
2	5-3	①	菊池 文男 ・水上 敏男	栃	
		②	辻川 嘉彦 ・鵜沢 英三	群	
		③	内田 一海 ・荒牧 利光	埼	
3	4-3	①	田鍋 久 ・佐藤 弘	千	
		②	吉原 光政 ・原澤 利雄	群	
		③	與澤 光男 ・岡本 好美	茨	

0

0

	3-3	①	渡辺 為久 ・相馬 正三	栃	
		②	板谷 一幸 ・高橋 孝夫	埼	4
		③	須田 金重 ・進藤 浩二	千	
	2-4	①	塩田 武志 ・五十畑 周	栃	
		②	倉林 滋雄 ・佐山 裕治	群	
		③	那須 雄一郎・太田口 和夫	千	5
		④	~~金丸 巧 ・千野 博~~	~~山~~	
	1-4	①	後藤 義則 ・西河 雅章	東	
		②	荒木 勝正 ・坂上 正進	群	6
		③	西村 雅之 ・石田 佳男	埼	
		④	平井 康正 ・島田 繁吉	栃	
	2-3	①	塩田 武志 ・五十畑 周	栃	
		②	倉林 滋雄 ・佐山 裕治	群	7
		③	那須 雄一郎・太田口 和夫	千	
		④	~~金丸 巧 ・千野 博~~	~~山~~	

◆男子ダブルス　150A　　決勝トーナメント

1	1-1	①	柿川　了一	・萩原　正隆	千
		②	沼尾　憲彌	・関山　秀夫	栃
		③	市川　政男	・太山 喜代一	神
		④	綿引　邦彦	・中島　章隆	茨
2	2-3	①	望田　捷敏	・宮川　光彦	東
		②	今村　敏夫	・大窪　勝利	茨
		③	羽鳥　信雄	・後藤　文雄	神
		④	児玉　順一	・杉山　泰信	千
3	3-2	①	安井　邦臣	・新井　良作	埼
		②	出口　純一	・唐澤　武司	神
		③	絹川　　寧	・深海　房雄	栃
		④	福本　善行	・川上　渥巳	千
4	3-3	①	安井　邦臣	・新井　良作	埼
		②	出口　純一	・唐澤　武司	神
		③	絹川　　寧	・深海　房雄	栃
		④	福本　善行	・川上　渥巳	千
5	1-4	①	柿川　了一	・萩原　正隆	千
		②	沼尾　憲彌	・関山　秀夫	栃
		③	市川　政男	・太山 喜代一	神
		④	綿引　邦彦	・中島　章隆	茨
6	2-2	①	望田　捷敏	・宮川　光彦	東
		②	今村　敏夫	・大窪　勝利	茨
		③	羽鳥　信雄	・後藤　文雄	神
		④	児玉　順一	・杉山　泰信	千

7	3-1	①	安井　邦臣	・新井　良作	埼
		②	出口　純一	・唐澤　武司	神
		③	絹川　　寧	・深海　房雄	栃
		④	福本　善行	・川上　渥巳	千
8	2-4	①	望田　捷敏	・宮川　光彦	東
		②	今村　敏夫	・大窪　勝利	茨
		③	羽鳥　信雄	・後藤　文雄	神
		④	児玉　順一	・杉山　泰信	千
9	1-2	①	柿川　了一	・萩原　正隆	千
		②	沼尾　憲彌	・関山　秀夫	栃
		③	市川　政男	・太山 喜代一	神
		④	綿引　邦彦	・中島　章隆	茨
10	1-3	①	柿川　了一	・萩原　正隆	千
		②	沼尾　憲彌	・関山　秀夫	栃
		③	市川　政男	・太山 喜代一	神
		④	綿引　邦彦	・中島　章隆	茨
11	3-4	①	安井　邦臣	・新井　良作	埼
		②	出口　純一	・唐澤　武司	神
		③	絹川　　寧	・深海　房雄	栃
		④	福本　善行	・川上　渥巳	千
12	2-1	①	望田　捷敏	・宮川　光彦	東
		②	今村　敏夫	・大窪　勝利	茨
		③	羽鳥　信雄	・後藤　文雄	神
		④	児玉　順一	・杉山　泰信	千

◆男子ダブルス　160　　決勝トーナメント

1	1-1	①	広井　丈夫　・安孫子 正志	埼
		②	水内　基晴　・中山　弘二	神
		③	齋藤　　毅　・小林　　忠	千
		④	赤池　好一　・古屋 夫三男	山
2	2-3	①	芳賀　文治　・石田　公典	東
		②	森田　治利　・富谷　桑治	埼
		③	杉田　賢治　・赤坂　公雄	山
3	3-2	①	阿部　安夫　・有本　仁志	神
		②	橋本　健吾　・下タ村　修	茨
		③	高橋　一夫　・高橋　信二	埼
4	1-4	①	広井　丈夫　・安孫子 正志	埼
		②	水内　基晴　・中山　弘二	神
		③	齋藤　　毅　・小林　　忠	千
		④	赤池　好一　・古屋 夫三男	山
5	2-2	①	芳賀　文治　・石田　公典	東
		②	森田　治利　・富谷　桑治	埼
		③	杉田　賢治　・赤坂　公雄	山

0

0

0

0

0

0

3-1	①	阿部　安夫　・有本　仁志	神		
	②	橋本　健吾　・下タ村　修	茨	6	
	③	高橋　一夫　・高橋　信二	埼		
1-2	①	広井　丈夫　・安孫子 正志	埼		
	②	水内　基晴　・中山　弘二	神		
	③	齋藤　　毅　・小林　　忠	千	7	
	④	赤池　好一　・古屋 夫三男	山		
1-3	①	広井　丈夫　・安孫子 正志	埼		
	②	水内　基晴　・中山　弘二	神	8	
	③	齋藤　　毅　・小林　　忠	千		
	④	赤池　好一　・古屋 夫三男	山		
3-3	①	阿部　安夫　・有本　仁志	神		
	②	橋本　健吾　・下タ村　修	茨	9	
	③	高橋　一夫　・高橋　信二	埼		
2-1	①	芳賀　文治　・石田　公典	東		
	②	森田　治利　・富谷　桑治	埼	10	
	③	杉田　賢治　・赤坂　公雄	山		

◆男子ダブルス　170･180　　決勝リーグ

15コート			13:00	①	②	③	③	勝敗	順位	
①	平泉　廸彦 平井　建昭	神	横浜ラージ 横浜ラージ		0−2	2−1	−	1/1	2	170
②	小野塚 章司 磯村　　章	千	ベガクラブ 佐倉ラージ	2−0		2−0	−	2/0	1	170
③	坂居　俊治 毛利　達夫	埼	卓楽会 ローズクラブ	1−2	0−2		−	0/2	3	170
④	佐藤　次郎 永井　昭爾	東	府中ラージボール卓球同好会 川崎ラージ	−	−	−		180	1位	180

180の組は、そのまま1位となります。
170の各組は同年代の試合結果により順位を決定します。

◆男子ダブルス　130B・150B　　決勝リーグ

16コート　13:00				①	②	③	④	勝敗	順位	
①	大和田　勇二 鮎川　宜正	神	麻溝卓球クラブ 麻溝卓球クラブ		0-2	0-2	2-1	1/2	3	130
②	桜井　義幸 横山　俊秀	茨	オリオンクラブ オリオンクラブ	2-0		0-2	2-0	2/1	2	130
③	池川　良次 内田　髙雄	山	KOSAI KOSAI	2-0	2-0		2-0	3/0	1	130
⑧	新井　邦一 飯島　和夫	群	シリウス シリウス	1-2	0-2	0-2		150B 1位		150

150Bの組は、そのまま1位となります。

◆男子ダブルス　140B　　決勝リーグ

17コート　13:00				①	②	③	④	勝敗	順位
④	浜口　壮一郎 大志田　米光	神	富士クラブ 富士クラブ		1-2	1-2	2-1	1/2	3
⑤	坂田　　記 塚田　英男	群	ORANGE 渡良瀬	2-1		2-1	2-0	3/0	1
⑥	石井　聰 飯田　輝行	千	Club NKM44 Club NKM44	2-1	1-2		2-2	2/1	2
⑦	桑名　義男 堀井　利治	山	甲府クラブ ドラゴンクラブ	1-2	0-2	0-2		0/3	4

◆女子ダブルス　一般　決勝リーグ

15コート　12:00				①	②	③	④	勝敗	順位
①	長山　寛子 長山　千尋	茨	朋友クラブ 朋友クラブ			0-2	0-2	0/2	3
②	若杉　百花 角　聡望	東	ステルス 西東京クラブ						棄権
③	青木　智美 石川　萌子	東	TEAMZERO (株)アマタケ	2-0			2-0	2/0	1
④	上坂　希代子 細渕　めぐみ	埼	所沢レディース 青葉クラブ	2-0		0-2		1/1	2

◆女子ダブルス　100　　決勝トーナメント

1	1-1	①	寺門　和枝　・北原　文江	茨
		②	磯部　典子　・下田　浩子	東
		③	櫻田 美代子・高野　明美	千
		④	井口　宏子　・宮澤 真咲美	群
2	2-3	①	井ノ口 博子　・宍戸　裕子	千
		②	大出　秀子　・福田　敬子	栃
		③	矢野　香枝　・亀田　青依	茨
3	3-2	①	加藤 さゆり　・吉田　恵子	群
		②	塚田 由紀子・菅沼　園子	山
		③	~~遠藤　真理　・菊田　幸子~~	茨
4	2-2	①	井ノ口 博子　・宍戸　裕子	千
		②	大出　秀子　・福田　敬子	栃
		③	矢野　香枝　・亀田　青依	茨
5	3-3	①	加藤 さゆり　・吉田　恵子	群
		②	塚田 由紀子・菅沼　園子	山
		③	遠藤　真理　・菊田　幸子	茨
6	1-4	①	寺門　和枝　・北原　文江	茨
		②	磯部　典子　・下田　浩子	東
		③	櫻田 美代子・高野　明美	千
		④	井口　宏子　・宮澤 真咲美	群
7	4-1	①	早坂 多賀子・海野　利子	茨
		②	大枝　由佳　・岩田 由美子	千
		③	高田　久子　・菊地　由紀	栃

3-1	①	加藤 さゆり　・吉田　恵子	群	
	②	塚田 由紀子・菅沼　園子	山	8
	③	~~遠藤　真理　・菊田　幸子~~	茨	
4-3	①	早坂 多賀子・海野　利子	茨	
	②	大枝　由佳　・岩田 由美子	千	9
	③	高田　久子　・菊地　由紀	栃	
1-2	①	寺門　和枝　・北原　文江	茨	
	②	磯部　典子　・下田　浩子	東	10
	③	櫻田 美代子・高野　明美	千	
	④	井口　宏子　・宮澤 真咲美	群	
4-2	①	早坂 多賀子・海野　利子	茨	
	②	大枝　由佳　・岩田 由美子	千	11
	③	高田　久子　・菊地　由紀	栃	
1-3	①	寺門　和枝　・北原　文江	茨	
	②	磯部　典子　・下田　浩子	東	12
	③	櫻田 美代子・高野　明美	千	
	④	井口　宏子　・宮澤 真咲美	群	
2-1	①	井ノ口 博子　・宍戸　裕子	千	
	②	大出　秀子　・福田　敬子	栃	13
	③	矢野　香枝　・亀田　青依	茨	

◆女子ダブルス　120　　決勝トーナメント

1	1-1	①	久保田 みどり・茂木　和子	群
		②	三ツ本 せい子・大和田 静江	埼
		③	柳本 美知江・古屋 かよ子	山
		④	菊池　友子　・小室　純子	栃
2	2-3	①	樫出 より子　・浅川　洋子	埼
		②	宮原　芳子　・岸　みさ子	栃
		③	日向　裕美　・田代　弘子	千
		④	髙橋　洋子　・大塚　文江	群
3	3-2	①	波戸場 登美江・村田　広美	栃
		②	内田 千珠子・雨宮 千恵子	山
		③	鈴木　睦子　・松谷　修子	茨
		④	浅井　幸江　・宮下　明枝	栃
4	3-3	①	波戸場 登美江・村田　広美	栃
		②	内田 千珠子・雨宮 千恵子	山
		③	鈴木　睦子　・松谷　修子	茨
		④	浅井　幸江　・宮下　明枝	栃
5	1-4	①	久保田 みどり・茂木　和子	群
		②	三ツ本 せい子・大和田 静江	埼
		③	柳本 美知江・古屋 かよ子	山
		④	菊池　友子　・小室　純子	栃
6	2-2	①	樫出 より子　・浅川　洋子	埼
		②	宮原　芳子　・岸　みさ子	栃
		③	日向　裕美　・田代　弘子	千
		④	髙橋　洋子　・大塚　文江	群

3-1	①	波戸場 登美江・村田　広美	栃	7
	②	内田 千珠子・雨宮 千恵子	山	
	③	鈴木　睦子　・松谷　修子	茨	
	④	浅井　幸江　・宮下　明枝	栃	
2-4	①	樫出 より子　・浅川　洋子	埼	8
	②	宮原　芳子　・岸　みさ子	栃	
	③	日向　裕美　・田代　弘子	千	
	④	髙橋　洋子　・大塚　文江	群	
1-2	①	久保田 みどり・茂木　和子	群	9
	②	三ツ本 せい子・大和田 静江	埼	
	③	柳本 美知江・古屋 かよ子	山	
	④	菊池　友子　・小室　純子	栃	
1-3	①	久保田 みどり・茂木　和子	群	10
	②	三ツ本 せい子・大和田 静江	埼	
	③	柳本 美知江・古屋 かよ子	山	
	④	菊池　友子　・小室　純子	栃	
3-4	①	波戸場 登美江・村田　広美	栃	11
	②	内田 千珠子・雨宮 千恵子	山	
	③	鈴木　睦子　・松谷　修子	茨	
	④	浅井　幸江　・宮下　明枝	栃	
2-1	①	樫出 より子　・浅川　洋子	埼	12
	②	宮原　芳子　・岸　みさ子	栃	
	③	日向　裕美　・田代　弘子	千	
	④	髙橋　洋子　・大塚　文江	群	

◆女子ダブルス　130A　　決勝トーナメント

1	1-1	①	新井　雅美　・清水　和子	埼
		②	高橋　幸子　・檜山 せつ子	茨
		③	小田切 悦子・植松　ともえ	山
		④	大島 けさ子　・大竹　節子	千
2	2-3	①	上野　節子　・島田　紀子	茨
		②	林　　睦子　・阿部　ミヨ	東
		③	石井 あけみ・山根 喜美江	千
3	3-2	①	辻川 美代子・岡田　政江	群
		②	宮澤 喜美子・伊藤　悦子	東
		③	佐藤 富美子・平井　一美	山
4	2-2	①	上野　節子　・島田　紀子	茨
		②	林　　睦子　・阿部　ミヨ	東
		③	石井 あけみ・山根 喜美江	千
5	3-3	①	辻川 美代子・岡田　政江	群
		②	宮澤 喜美子・伊藤　悦子	東
		③	佐藤 富美子・平井　一美	山
6	1-4	①	新井　雅美　・清水　和子	埼
		②	高橋　幸子　・檜山 せつ子	茨
		③	小田切 悦子・植松　ともえ	山
		④	大島 けさ子　・大竹　節子	千
7	4-1	①	松村　秀子　・櫻澤　雅子	東
		②	加藤　明子　・天野　陽子	埼
		③	青山　幸江　・川﨑　弘子	茨

3-1	①	辻川 美代子・岡田　政江	群		
	②	宮澤 喜美子・伊藤　悦子	東	8	
	③	佐藤 富美子・平井　一美	山		
4-3	①	松村　秀子　・櫻澤　雅子	東		
	②	加藤　明子　・天野　陽子	埼	9	
	③	青山　幸江　・川﨑　弘子	茨		
1-2	①	新井　雅美　・清水　和子	埼		
	②	高橋　幸子　・檜山 せつ子	茨	10	
	③	小田切 悦子・植松　ともえ	山		
	④	大島 けさ子　・大竹　節子	千		
4-2	①	松村　秀子　・櫻澤　雅子	東		
	②	加藤　明子　・天野　陽子	埼	11	
	③	青山　幸江　・川﨑　弘子	茨		
1-3	①	新井　雅美　・清水　和子	埼		
	②	高橋　幸子　・檜山 せつ子	茨		
	③	小田切 悦子・植松　ともえ	山	12	
	④	大島 けさ子　・大竹　節子	千		
2-1	①	上野　節子　・島田　紀子	茨		
	②	林　　睦子　・阿部　ミヨ	東	13	
	③	石井 あけみ・山根 喜美江	千		

◆女子ダブルス　140A　　決勝トーナメント

1	1-1	①	加藤　政好　・富山 久美子	埼
		②	五味 美津枝・小野瀬 敏子	茨
		③	笹村 美智代・若松　信子	神
		④	中島 嘉寿子・小野里 美代子	千
2	2-3	①	宮田 香代子・桜井 チイ子	栃
		②	荒木　初江　・南雲　秀子	群
		③	高橋　藤子　・泊内　久江	埼
		④	出口 美代子・下舘　昌子	神
3	3-2	①	味野和 敏子・小林　邦子	栃
		②	松村　康子　・大森　節子	神
		③	西沢 マサ子・長谷川　泉	千
4	2-2	①	宮田 香代子・桜井 チイ子	栃
		②	荒木　初江　・南雲　秀子	群
		③	高橋　藤子　・泊内　久江	埼
		④	出口 美代子・下舘　昌子	神
5	3-3	①	味野和 敏子・小林　邦子	栃
		②	松村　康子　・大森　節子	神
		③	西沢 マサ子・長谷川　泉	千
6	1-4	①	加藤　政好　・富山 久美子	埼
		②	五味 美津枝・小野瀬 敏子	茨
		③	笹村 美智代・若松　信子	神
		④	中島 嘉寿子・小野里 美代子	千
7	4-1	①	塩田　秀子　・横田　光子	栃
		②	髙畠　栞　・正木　康子	東
		③	田中 由紀子・住谷　さちこ	茨

3-1	①	味野和 敏子・小林　邦子	栃		
	②	松村　康子　・大森　節子	神	8	
	③	西沢 マサ子・長谷川　泉	千		
2-4	①	宮田 香代子・桜井 チイ子	栃		
	②	荒木　初江　・南雲　秀子	群		
	③	高橋　藤子　・泊内　久江	埼	9	
	④	出口 美代子・下舘　昌子	神		
4-3	①	塩田　秀子　・横田　光子	栃		
	②	髙畠　栞　・正木　康子	東	10	
	③	田中 由紀子・住谷　さちこ	茨		
1-2	①	加藤　政好　・富山 久美子	埼		
	②	五味 美津枝・小野瀬 敏子	茨		
	③	笹村 美智代・若松　信子	神	11	
	④	中島 嘉寿子・小野里 美代子	千		
4-2	①	塩田　秀子　・横田　光子	栃		
	②	髙畠　栞　・正木　康子	東	12	
	③	田中 由紀子・住谷　さちこ	茨		
1-3	①	加藤　政好　・富山 久美子	埼		
	②	五味 美津枝・小野瀬 敏子	茨		
	③	笹村 美智代・若松　信子	神	13	
	④	中島 嘉寿子・小野里 美代子	千		
2-1	①	宮田 香代子・桜井 チイ子	栃		
	②	荒木　初江　・南雲　秀子	群	14	
	③	高橋　藤子　・泊内　久江	埼		
	④	出口 美代子・下舘　昌子	神		

◆女子ダブルス　150A　　決勝トーナメント

1	1-1	①	沼尾　啓子　・仲山　正子	栃
		②	千住　清枝　・谷　　紀子	埼
		③	尾崎坊加代子・安孫子美也子	千
2	2-3	①	永見　綾子　・置鮎　勝美	千
		②	福原 三代子・源川　紘子	埼
		③	長田 セツ子　・片柳　光子	埼
3	3-2	①	菅﨑　秋美　・前原　博子	東
		②	勝　順子　　・寒河江ミツ子	千
		③	高松 冨美子・北川　暁美	埼
4	3-3	①	菅﨑　秋美　・前原　博子	東
		②	勝　順子　　・寒河江ミツ子	千
		③	高松 冨美子・北川　暁美	埼
5	2-2	①	永見　綾子　・置鮎　勝美	千
		②	福原 三代子・源川　紘子	埼
		③	長田 セツ子　・片柳　光子	埼

0　0　0

	3-1	①	菅﨑　秋美　・前原　博子	東	
		②	勝　順子　　・寒河江ミツ子	千	6
		③	高松 冨美子・北川　暁美	埼	
0	1-2	①	沼尾　啓子　・仲山　正子	栃	
		②	千住　清枝　・谷　　紀子	埼	7
		③	尾崎坊加代子・安孫子美也子	千	
0	1-3	①	沼尾　啓子　・仲山　正子	栃	
		②	千住　清枝　・谷　　紀子	埼	8
		③	尾崎坊加代子・安孫子美也子	千	
	2-1	①	永見　綾子　・置鮎　勝美	千	
		②	~~福原 三代子・源川　紘子~~	埼	9
		③	~~長田 セツ子　・片柳　光子~~	埼	

◆女子ダブルス　160　　決勝トーナメント

1	1-1	①	細田　明子　・大石　雪子	東
		②	海老原 和子・下重 美智子	千
		③	清水 八重子・桜井　紀江	神
2	2-3	①	伊藤　利子　・山崎 たみ江	東
		②	古藤　佳子　・岩垣　キヨノ	神
		③	結城 ふみ子・大原 千鶴子	山
3	3-2	①	福士　キヌ　・佐藤　常子	神
		②	市野 千鶴子・小宮 美代子	東
		③	並木　弘江　・飯田　啓子	千
4	2-2	①	伊藤　利子　・山崎 たみ江	東
		②	古藤　佳子　・岩垣　キヨノ	神
		③	結城 ふみ子・大原 千鶴子	山
5	3-3	①	福士　キヌ　・佐藤　常子	神
		②	市野 千鶴子・小宮 美代子	東
		③	並木　弘江　・飯田　啓子	千
6	4-1	①	大塚　雅子　・朝倉　静枝	埼
		②	本多 登美子・加世田 節子	神
		③	岡田 千恵子・塩澤　浩子	群

	3-1	①	福士　キヌ　・佐藤　常子	神	
		②	市野 千鶴子・小宮 美代子	東	7
		③	並木　弘江　・飯田　啓子	千	
	4-3	①	大塚　雅子　・朝倉　静枝	埼	
		②	本多 登美子・加世田 節子	神	8
		③	岡田 千恵子・塩澤　浩子	群	
	1-2	①	細田　明子　・大石　雪子	東	
		②	海老原 和子・下重 美智子	千	9
		③	清水 八重子・桜井　紀江	神	
	4-2	①	大塚　雅子　・朝倉　静枝	埼	
		②	本多 登美子・加世田 節子	神	10
		③	岡田 千恵子・塩澤　浩子	群	
	1-3	①	細田　明子　・大石　雪子	東	
		②	海老原 和子・下重 美智子	千	11
		③	清水 八重子・桜井　紀江	神	
	2-1	①	伊藤　利子　・山崎 たみ江	東	
		②	古藤　佳子　・岩垣　キヨノ	神	12
		③	結城 ふみ子・大原 千鶴子	山	

◆女子ダブルス　170　　決勝戦

20日

茂木　千枝　・小板橋 愛子	群	大家 喜久江・ 渥美　昭子　千

◆女子ダブルス　140B　決勝リーグ

33コート　13:00				①	②	③	④	勝敗	順位
①	~~五十嵐 節子~~ ~~野末 美佐子~~	千	野田レディーズ Club NKM44						棄権
②	矢野　和子 福田　静枝	栃	かもしかクラブ かもしかクラブ			0-2	1-2	0/2	3
③	保坂　寛子 保坂　和子	山	ドラゴンクラブ ドラゴンクラブ		2-0		1-2	1/1	2
④	木﨑　絹子 佐野 小夜子	山	ドラゴンクラブ ドラゴンクラブ		2-1	2-1		2/0	1

◆女子ダブルス　150B　決勝リーグ

34～36コート　13:00				①	②	③	④	⑤	⑥	⑦	⑧	勝敗	順位
①	原田 紀美子 飯島　敏子	群	シリウス シリウス			0-2	0-2	2-0	2-0	2-0	1-2	3/3	4
②	~~高瀬 喜重子~~ ~~平松　房子~~	東	多摩ラージ 多摩ラージ										棄権
③	渡辺　光枝 北村　好子	東	萩中クラブ 萩中クラブ	2-0			2-1	1-2	2-1	2-1	2-0	5/1	1
④	勝木　治子 堀口　和子	千	サムディ松戸 LINK	2-0		1-2		2-1	2-1	0-2	2-0	4/2	3
⑤	齋藤 千津子 小林　好子	千	千葉マスターズ 千葉マスターズ	0-2		2-1	1-2		2-1	0-2	2-1	3/3	5
⑥	入江　咲枝 豊田　昶代	千	Club NKM44 Club NKM44	0-2		1-2	1-2	1-2		0-2	2-0	1/5	6
⑦	八木橋 順子 穐谷 さよ子	神	横浜ラージ 横浜ラージ	0-2		1-2	2-0	2-0	2-0		2-0	4/2	2
⑧	百合野 恵子 関根　榮子	埼	三郷SKS 三郷SKS	2-1		0-2	0-2	1-2	0-2	0-2		1-5	7

◆混合ダブルス　一般　　上位トーナメント

1	1-1	①	山口　賢治	・山口　弘美	埼
		②	寺田　柾人	・岩田 由美子	千
		③	深野　翔也	・石川　萌子	東
		④	菊田　裕嗣	・長山　千尋	茨
2	3-2	①	~~菊田　晴之~~	~~・大野　さゆり~~	茨
		②	~~丸山　明彦~~	~~・若杉　百花~~	東
		③	小島　克之	・細渕 めぐみ	埼
		④	葛西　憲人	・大枝　由佳	千
3	2-2	①	中泉　仁	・寺門　和枝	茨
		②	角　正平	・角　聡望	東
		③	吉田　優介	・恩田　麻美	千
		④	塙　悠太	・塙　綾奈	茨
4	5-1	①	上坂　充	・上坂 希代子	埼
		②	斎田　和也	・北原　文江	茨
		③	大塚　一真	・大塚　文江	群
5	4-1	①	石田 拳志郎	・青木　智美	東
		②	日暮　晋一	・宍戸　裕子	千
		③	藤澤　知志	・菊田 奈緒子	茨
		④	石原　洋史	・宮原 久仁子	山

6	3-1	①	~~菊田　晴之~~	~~・大野　さゆり~~	茨
		②	~~丸山　明彦~~	~~・若杉　百花~~	東
		③	小島　克之	・細渕 めぐみ	埼
		④	葛西　憲人	・大枝　由佳	千
7	1-2	①	山口　賢治	・山口　弘美	埼
		②	寺田　柾人	・岩田 由美子	千
		③	深野　翔也	・石川　萌子	東
		④	菊田　裕嗣	・長山　千尋	茨
8	4-2	①	石田 拳志郎	・青木　智美	東
		②	日暮　晋一	・宍戸　裕子	千
		③	藤澤　知志	・菊田 奈緒子	茨
		④	石原　洋史	・宮原 久仁子	山
9	5-2	①	上坂　充	・上坂 希代子	埼
		②	斎田　和也	・北原　文江	茨
		③	大塚　一真	・大塚　文江	群
10	2-1	①	中泉　仁	・寺門　和枝	茨
		②	角　正平	・角　聡望	東
		③	吉田　優介	・恩田　麻美	千
		④	塙　悠太	・塙　綾奈	茨

◆混合ダブルス　一般　　下位トーナメント

1	1-3	①	山口　賢治	・山口　弘美	埼
		②	寺田　柾人	・岩田 由美子	千
		③	深野　翔也	・石川　萌子	東
		④	菊田　裕嗣	・長山　千尋	茨
2	3-4	①	~~菊田　晴之~~	・~~大野　さゆり~~	茨
		②	~~丸山　明彦~~	・~~若杉　百花~~	東
		③	小島　克之	・細渕 めぐみ	埼
		④	葛西　憲人	・大枝　由佳	千
3	2-4	①	中泉　仁	・寺門　和枝	茨
		②	角　正平	・角　聡望	東
		③	吉田　優介	・恩田　麻美	千
		④	塙　悠太	・塙　綾奈	茨
4	5-3	①	上坂　充	・上坂 希代子	埼
		②	斎田　和也	・北原　文江	茨
		③	大塚　一真	・大塚　文江	群
5	4-3	①	石田 拳志郎	・青木　智美	東
		②	日暮　晋一	・宍戸　裕子	千
		③	藤澤　知志	・菊田 奈緒子	茨
		④	石原　洋史	・宮原 久仁子	山

0

0

0

1

0

	3-3	①	~~菊田　晴之~~	・~~大野　さゆり~~	茨
		②	~~丸山　明彦~~	・~~若杉　百花~~	東
		③	小島　克之	・細渕 めぐみ	埼
		④	葛西　憲人	・大枝　由佳	千
	1-4	①	山口　賢治	・山口　弘美	埼
		②	寺田　柾人	・岩田 由美子	千
		③	深野　翔也	・石川　萌子	東
		④	菊田　裕嗣	・長山　千尋	茨
	4-4	①	石田 拳志郎	・青木　智美	東
		②	日暮　晋一	・宍戸　裕子	千
		③	藤澤　知志	・菊田 奈緒子	茨
		④	石原　洋史	・宮原 久仁子	山
	2-3	①	中泉　仁	・寺門　和枝	茨
		②	角　正平	・角　聡望	東
		③	吉田　優介	・恩田　麻美	千
		④	塙　悠太	・塙　綾奈	茨

0

0

0

6

7

8

9

◆混合ダブルス　100　　上位トーナメント

1	1-1	①	新井　努	・桑原　陽子	群
		②	山口　直行	・大出　秀子	栃
		③	堀内　信雄	・岡島　敦美	神
		④	水村　勝	・相原 菜々子	山
2	3-2	①	大矢　朋彦	・井ノ口 博子	千
		②	東都　博和	・吉田　恵子	群
		③	三輪　治彦	・塚田 由紀子	山
		④	蒲原　弘晃	・今野 ゆかり	埼
3	2-2	①	磯部　正雄	・宮澤 真咲美	群
		②	水上　聡	・菅沼　園子	山
		③	園部　弘一	・海野　利子	茨
		④	大島　政浩	・菊地　由紀	栃
4	5-1	①	黒須　高明	・高野　明美	千
		②	菊池　晃	・一瀬　典子	山
		③	和氣　貴博	・高田　久子	栃
5	4-1	①	西本 公英	・植盛　恭子	東
		②	加藤　則昭	・加藤 さゆり	群
		③	林　敏行	・西脇　礼子	埼
		④	永田　裕	・菊池　靖子	茨

6	3-1	①	大矢　朋彦	・井ノ口 博子	千
		②	東都　博和	・吉田　恵子	群
		③	三輪　治彦	・塚田 由紀子	山
		④	蒲原　弘晃	・今野 ゆかり	埼
7	1-2	①	新井　努	・桑原　陽子	群
		②	山口　直行	・大出　秀子	栃
		③	堀内　信雄	・岡島　敦美	神
		④	水村　勝	・相原 菜々子	山
8	4-2	①	西本 公英	・植盛　恭子	東
		②	加藤　則昭	・加藤 さゆり	群
		③	林　敏行	・西脇　礼子	埼
		④	永田　裕	・菊池　靖子	茨
9	5-2	①	黒須　高明	・高野　明美	千
		②	菊池　晃	・一瀬　典子	山
		③	和氣　貴博	・高田　久子	栃
10	2-1	①	磯部　正雄	・宮澤 真咲美	群
		②	水上　聡	・菅沼　園子	山
		③	園部　弘一	・海野　利子	茨
		④	大島　政浩	・菊地　由紀	栃

◆混合ダブルス　100　　下位トーナメント

1	1-3	①	新井　努	・桑原　陽子	群
		②	山口　直行	・大出　秀子	栃
		③	堀内　信雄	・岡島　敦美	神
		④	水村　勝	・相原 菜々子	山
2	3-4	①	大矢　朋彦	・井ノ口 博子	千
		②	東都　博和	・吉田　恵子	群
		③	三輪　治彦	・塚田 由紀子	山
		④	蒲原　弘晃	・今野 ゆかり	埼
3	5-3	①	黒須　高明	・高野　明美	千
		②	菊池　晃	・一瀬　典子	山
		③	和氣　貴博	・高田　久子	栃
4	2-4	①	磯部　正雄	・宮澤 真咲美	群
		②	水上　聡	・菅沼　園子	山
		③	園部　弘一	・海野　利子	茨
		④	大島　政浩	・菊地　由紀	栃
5	4-3	①	西本 公英	・植盛　恭子	東
		②	加藤　則昭	・加藤 さゆり	群
		③	林　敏行	・西脇　礼子	埼
		④	永田　裕	・菊池　靖子	茨

6	3-3	①	大矢　朋彦	・井ノ口 博子	千
		②	東都　博和	・吉田　恵子	群
		③	三輪　治彦	・塚田 由紀子	山
		④	蒲原　弘晃	・今野 ゆかり	埼
7	1-4	①	新井　努	・桑原　陽子	群
		②	山口　直行	・大出　秀子	栃
		③	堀内　信雄	・岡島　敦美	神
		④	水村　勝	・相原 菜々子	山
8	4-4	①	西本 公英	・植盛　恭子	東
		②	加藤　則昭	・加藤 さゆり	群
		③	林　敏行	・西脇　礼子	埼
		④	永田　裕	・菊池　靖子	茨
9	2-3	①	磯部　正雄	・宮澤 真咲美	群
		②	水上　聡	・菅沼　園子	山
		③	園部　弘一	・海野　利子	茨
		④	大島　政浩	・菊地　由紀	栃

◆混合ダブルス　120　　上位トーナメント

1	1-1	①	長谷部 卓栄	・早坂 多賀子	茨
		②	宮川　光彦	・下田　浩子	東
		③	小山　美一	・古屋 かよ子	山
		④	小室　正明	・菊池　友子	栃
2	6-2	①	勝見　始	・井口　宏子	群
		②	廣安　範行	・眞島 喜久江	栃
		③	木村　里司	・飯田　恭子	茨
3	3-2	①	河又　秀雄	・村田　広美	栃
		②	舘　輝雄	・鈴木　睦子	茨
		③	岡　正仁	・岡　恵	山
		④	伊積　正利	・伊積 美樹恵	埼
4	8-1	①	中川　正幸	・大和田 静江	埼
		②	渡辺　富雄	・宮原　芳子	栃
		③	小林　貞夫	・久保田 みどり	群
		④	坊野　宏一	・磯部　典子	東
5	5-1	①	松谷　昇	・松谷　修子	茨
		②	木川　浩一	・日向　裕美	千
		③	島田　繁吉	・宮下　明枝	栃
		④	竹原　英機	・柳本 美知江	山
6	2-2	①	安部　英明	・伊藤　悦子	東
		②	大塚　実	・亀田　青依	茨
		③	櫻田　泰造	・櫻田 美代子	千
		④	青柳　敏行	・小室　純子	栃
7	7-2	①	伊藤　哲也	・三ツ本 せい子	埼
		②	吉成　正之	・岸　みさ子	栃
		③	田中　淳一	・雨宮 千恵子	山
		④	橋本　明夫	・池上　文子	神
8	4-1	①	宅原　清治	・福田　敬子	栃
		②	高野　洋一	・真鍋　規子	埼
		③	古屋　進次	・岡部　純子	山
		④	田所　辰夫	・矢野　香枝	茨

9	3-1	①	河又　秀雄	・村田　広美	栃	
		②	舘　輝雄	・鈴木　睦子	茨	
		③	岡　正仁	・岡　恵	山	
		④	伊積　正利	・伊積 美樹恵	埼	
10	8-2	①	中川　正幸	・大和田 静江	埼	
		②	渡辺　富雄	・宮原　芳子	栃	
		③	小林　貞夫	・久保田 みどり	群	
		④	坊野　宏一	・磯部　典子	東	
11	1-2	①	長谷部 卓栄	・早坂 多賀子	茨	
		②	宮川　光彦	・下田　浩子	東	
		③	小山　美一	・古屋 かよ子	山	
		④	小室　正明	・菊池　友子	栃	
12	6-1	①	勝見　始	・井口　宏子	群	
		②	廣安　範行	・眞島 喜久江	栃	
		③	木村　里司	・飯田　恭子	茨	
13	7-1	①	伊藤　哲也	・三ツ本 せい子	埼	
		②	吉成　正之	・岸　みさ子	栃	
		③	田中　淳一	・雨宮 千恵子	山	
		④	橋本　明夫	・池上　文子	神	
14	4-2	①	宅原　清治	・福田　敬子	栃	
		②	高野　洋一	・真鍋　規子	埼	
		③	古屋　進次	・岡部　純子	山	
		④	田所　辰夫	・矢野　香枝	茨	
15	5-2	①	松谷　昇	・松谷　修子	茨	
		②	木川　浩一	・日向　裕美	千	
		③	島田　繁吉	・宮下　明枝	栃	
		④	竹原　英機	・柳本 美知江	山	
16	2-1	①	安部　英明	・伊藤　悦子	東	
		②	大塚　実	・亀田　青依	茨	
		③	櫻田　泰造	・櫻田 美代子	千	
		④	青柳　敏行	・小室　純子	栃	

◆混合ダブルス　120　　下位トーナメント

1	1-3	①	長谷部 卓栄	・早坂 多賀子	茨
		②	宮川　光彦	・下田　浩子	東
		③	小山　美一	・古屋 かよ子	山
		④	小室　正明	・菊池　友子	栃
2	3-4	①	河又　秀雄	・村田　広美	栃
		②	舘　輝雄	・鈴木　睦子	茨
		③	岡　正仁	・岡　　恵	山
		④	伊積　正利	・伊積 美樹恵	埼
3	8-3	①	中川　正幸	・大和田 静江	埼
		②	渡辺　富雄	・宮原　芳子	栃
		③	小林　貞夫	・久保田 みどり	群
		④	坊野　宏一	・磯部　典子	東
4	5-3	①	松谷　昇	・松谷　修子	茨
		②	木川　浩一	・日向　裕美	千
		③	島田　繁吉	・宮下　明枝	栃
		④	竹原　英機	・柳本 美知江	山
5	2-4	①	安部　英明	・伊藤　悦子	東
		②	大塚　実	・亀田　青依	茨
		③	櫻田　泰造	・櫻田 美代子	千
		④	青柳　敏行	・小室　純子	栃
6	7-4	①	伊藤　哲也	・三ツ本 せい子	埼
		②	吉成　正之	・岸　みさ子	栃
		③	田中　淳一	・雨宮 千恵子	山
		④	橋本　明夫	・池上　文子	神
7	4-3	①	宅原　清治	・福田　敬子	栃
		②	高野　洋一	・真鍋　規子	埼
		③	古屋　進次	・岡部　純子	山
		④	田所　辰夫	・矢野　香枝	茨

8	3-3	①	河又　秀雄	・村田　広美	栃
		②	舘　輝雄	・鈴木　睦子	茨
		③	岡　正仁	・岡　　恵	山
		④	伊積　正利	・伊積 美樹恵	埼
9	8-4	①	中川　正幸	・大和田 静江	埼
		②	渡辺　富雄	・宮原　芳子	栃
		③	小林　貞夫	・久保田 みどり	群
		④	坊野　宏一	・磯部　典子	東
10	1-4	①	長谷部 卓栄	・早坂 多賀子	茨
		②	宮川　光彦	・下田　浩子	東
		③	小山　美一	・古屋 かよ子	山
		④	小室　正明	・菊池　友子	栃
11	6-3	①	勝見　始	・井口　宏子	群
		②	廣安　範行	・眞島 喜久江	栃
		③	木村　里司	・飯田　恭子	茨
12	7-3	①	伊藤　哲也	・三ツ本 せい子	埼
		②	吉成　正之	・岸　みさ子	栃
		③	田中　淳一	・雨宮 千恵子	山
		④	橋本　明夫	・池上　文子	神
13	4-4	①	宅原　清治	・福田　敬子	栃
		②	高野　洋一	・真鍋　規子	埼
		③	古屋　進次	・岡部　純子	山
		④	田所　辰夫	・矢野　香枝	茨
14	5-4	①	松谷　昇	・松谷　修子	茨
		①	木川　浩一	・日向　裕美	千
		②	島田　繁吉	・宮下　明枝	栃
		③	竹原　英機	・柳本 美知江	山
15	2-3	①	安部　英明	・伊藤　悦子	東
		②	大塚　実	・亀田　青依	茨
		③	櫻田　泰造	・櫻田 美代子	千
		④	青柳　敏行	・小室　純子	栃

◆混合ダブルス　130A　　上位トーナメント

1	1-1	①	中里　稔	・吉川　知子	埼
		②	佐藤　貞男	・大竹　節子	千
		③	與澤　光男	・水藤　和子	茨
		④	坂田　記	・髙橋 智恵子	群
2	6-2	①	西河　雅章	・櫻澤　雅子	東
		②	菊池　清行	・高橋 幸子	茨
		③	萩埜　顕仁	・波戸場登美江	栃
		④	堀井　利治	・島田　弘子	山
3	3-2	①	辻川　嘉彦	・辻川 美代子	群
		②	河原　春夫	・岡本 美佐子	埼
		③	鈴木　勝好	・石井 あけみ	千
		④	林　朋実	・林　睦子	東
4	5-1	①	今村　敏夫	・青山　幸江	茨
		②	斎藤　信夫	・阿部　ミヨ	東
		③	佐野　清人	・内田 千珠子	山
		④	松岡　信也	・若松　信子	神
5	2-2	①	河野　貫一	・上野　節子	茨
		②	小俣 己津雄	・佐藤 富美子	山
		③	茂木　曉至	・茂木　和子	群
		④	平井　康正	・国府　貴子	栃
6	4-1	①	荒牧　利光	・新井　雅美	埼
		②	荒木　誠一	・笠木 久美子	茨
		③	金子　良之	・金子 知代子	栃
		④	須田　金重	・大島 けさ子	千

7	3-1	①	辻川　嘉彦	・辻川 美代子	群
		②	河原　春夫	・岡本 美佐子	埼
		③	鈴木　勝好	・石井 あけみ	千
		④	林　朋実	・林　睦子	東
8	1-2	①	中里　稔	・吉川　知子	埼
		②	佐藤　貞男	・大竹　節子	千
		③	與澤　光男	・水藤　和子	茨
		④	坂田　記	・髙橋 智恵子	群
9	6-1	①	西河　雅章	・櫻澤　雅子	東
		②	菊池　清行	・高橋 幸子	茨
		③	萩埜　顕仁	・波戸場登美江	栃
		④	堀井　利治	・島田　弘子	山
10	4-2	①	荒牧　利光	・新井　雅美	埼
		②	荒木　誠一	・笠木 久美子	茨
		③	金子　良之	・金子 知代子	栃
		④	須田　金重	・大島 けさ子	千
11	5-2	①	今村　敏夫	・青山　幸江	茨
		②	斎藤　信夫	・阿部　ミヨ	東
		③	佐野　清人	・内田 千珠子	山
		④	松岡　信也	・若松　信子	神
12	2-1	①	河野　貫一	・上野　節子	茨
		②	小俣 己津雄	・佐藤 富美子	山
		③	茂木　曉至	・茂木　和子	群
		④	平井　康正	・国府　貴子	栃

◆混合ダブルス　130A　　下位トーナメント

1	1−3	①	中里　稔	・吉川　知子	埼
		②	佐藤　貞男	・大竹　節子	千
		③	與澤　光男	・水藤　和子	茨
		④	坂田　記	・髙橋 智恵子	群
2	6−4	①	西河　雅章	・櫻澤　雅子	東
		②	菊池　清行	・高橋 幸子	茨
		③	萩埜　顕仁	・波戸場登美江	栃
		④	堀井　利治	・島田　弘子	山
3	3−4	①	辻川　嘉彦	・辻川 美代子	群
		②	河原　春夫	・岡本 美佐子	埼
		③	鈴木　勝好	・石井 あけみ	千
		④	林　朋実	・林　睦子	東
4	5−3	①	今村　敏夫	・青山　幸江	茨
		②	斎藤　信夫	・阿部　ミヨ	東
		③	佐野　清人	・内田 千珠子	山
		④	松岡　信也	・若松　信子	神
5	2−4	①	河野　貫一	・上野　節子	茨
		②	小俣 己津雄	・佐藤 富美子	山
		③	茂木　曉至	・茂木　和子	群
		④	平井　康正	・国府　貴子	栃
6	4−3	①	荒牧　利光	・新井　雅美	埼
		②	荒木　誠一	・笠木 久美子	茨
		③	金子　良之	・金子 知代子	栃
		④	須田　金重	・大島 けさ子	千

7	3−3	①	辻川　嘉彦	・辻川 美代子	群
		②	河原　春夫	・岡本 美佐子	埼
		③	鈴木　勝好	・石井 あけみ	千
		④	林　朋実	・林　睦子	東
8	1−4	①	中里　稔	・吉川　知子	埼
		②	佐藤　貞男	・大竹　節子	千
		③	與澤　光男	・水藤　和子	茨
		④	坂田　記	・髙橋 智恵子	群
9	6−3	①	西河　雅章	・櫻澤　雅子	東
		②	菊池　清行	・高橋 幸子	茨
		③	萩埜　顕仁	・波戸場登美江	栃
		④	堀井　利治	・島田　弘子	山
10	4−4	①	荒牧　利光	・新井　雅美	埼
		②	荒木　誠一	・笠木 久美子	茨
		③	金子　良之	・金子 知代子	栃
		④	須田　金重	・大島 けさ子	千
11	5−4	①	今村　敏夫	・青山　幸江	茨
		②	斎藤　信夫	・阿部　ミヨ	東
		③	佐野　清人	・内田 千珠子	山
		④	松岡　信也	・若松　信子	神
12	2−3	①	河野　貫一	・上野　節子	茨
		②	小俣 己津雄	・佐藤 富美子	山
		③	茂木　曉至	・茂木　和子	群
		④	平井　康正	・国府　貴子	栃

◆混合ダブルス　140A　　上位トーナメント

1	1-1	①	吉原　光政　・南雲　秀子	群
		②	太田口 和夫・小野里美代子	千
		③	相馬　正三　・桜井 チイ子	栃
		④	森田　治利　・長田 セツ子	埼
2	6-2	①	那須 雄一郎・中島 嘉寿子	千
		②	内田　広徳　・富山 久美子	埼
		③	佐山　祐治　・根岸　總代	群
		④	金丸　　巧　・中田 はるみ	山
3	3-2	①	後藤　義則　・松村　秀子	東
		②	西村　雅之　・高橋　藤子	埼
		③	萩原　正隆　・長谷川　泉	千
		④	水上　敏男　・矢野　和子	栃
4	5-1	①	荒木　基汎　・荒木　初江	群
		②	関山　秀夫　・味野和　敏子	栃
		③	加々美 一司・吉岡　妙子	山
5	2-2	①	肥塚　茂行　・檜山 せつ子	茨
		②	内田　一海　・清水　和子	埼
		③	菊池　文男　・小林　邦子	栃
		④	千野　　博　・内藤　利子	山
6	7-2	①	塩田　武志　・塩田　秀子	栃
		②	出口　純一　・出口 美代子	神
		③	桜井　義幸　・村山　みよ	茨
		④	板谷　一幸　・加藤　明子	埼
7	4-1	①	岡本　好美　・石川　なつ江	茨
		②	バリー ヘイター・宮澤 喜美子	東
		③	五十畑　周　・横田　光子	栃
		④	石田　佳男　・泊内　久江	埼

8	3-1	①	後藤　義則　・松村　秀子	東
		②	西村　雅之　・高橋　藤子	埼
		③	萩原　正隆　・長谷川　泉	千
		④	水上　敏男　・矢野　和子	栃
9	5-2	①	荒木　基汎　・荒木　初江	群
		②	関山　秀夫　・味野和　敏子	栃
		③	加々美 一司・吉岡　妙子	山
10	1-2	①	吉原　光政　・南雲　秀子	群
		②	太田口 和夫・小野里美代子	千
		③	相馬　正三　・桜井 チイ子	栃
		④	森田　治利　・長田 セツ子	埼
11	6-1	①	那須 雄一郎・中島 嘉寿子	千
		②	内田　広徳　・富山 久美子	埼
		③	佐山　祐治　・根岸　總代	群
		④	金丸　　巧　・中田 はるみ	山
12	7-1	①	塩田　武志　・塩田　秀子	栃
		②	出口　純一　・出口 美代子	神
		③	桜井　義幸　・村山　みよ	茨
		④	板谷　一幸　・加藤　明子	埼
13	4-2	①	岡本　好美　・石川　なつ江	茨
		②	バリー ヘイター・宮澤 喜美子	東
		③	五十畑　周　・横田　光子	栃
		④	石田　佳男　・泊内　久江	埼
14	2-1	①	肥塚　茂行　・檜山 せつ子	茨
		②	内田　一海　・清水　和子	埼
		③	菊池　文男　・小林　邦子	栃
		④	千野　　博　・内藤　利子	山

◆混合ダブルス　140A　　下位トーナメント

1	1-3	①	吉原　光政	・南雲　秀子	群
		②	太田口 和夫	・小野里美代子	千
		③	相馬　正三	・桜井 チイ子	栃
		④	森田　治利	・長田 セツ子	埼
2	6-4	①	那須 雄一郎	・中島 嘉寿子	千
		②	内田　広徳	・富山 久美子	埼
		③	佐山　祐治	・根岸　總代	群
		④	金丸　　巧	・中田 はるみ	山
3	3-4	①	後藤　義則	・松村　秀子	東
		②	西村　雅之	・高橋　藤子	埼
		③	萩原　正隆	・長谷川　泉	千
		④	水上　敏男	・矢野　和子	栃
4	5-3	①	荒木　基汎	・荒木　初江	群
		②	関山　秀夫	・味野和　敏子	栃
		③	加々美 一司	・吉岡　妙子	山
5	2-4	①	肥塚　茂行	・檜山 せつ子	茨
		②	内田　一海	・清水　和子	埼
		③	菊池　文男	・小林　邦子	栃
		④	~~千野　博~~	~~・内藤　利子~~	~~山~~
6	7-4	①	塩田　武志	・塩田　秀子	栃
		②	出口　純一	・出口 美代子	神
		③	桜井　義幸	・村山　みよ	茨
		④	板谷　一幸	・加藤　明子	埼
7	4-3	①	岡本　好美	・石川　なつ江	茨
		②	バリー ヘイター	・宮澤 喜美子	東
		③	五十畑　周	・横田　光子	栃
		④	石田　佳男	・泊内　久江	埼

8	3-3	①	後藤　義則	・松村　秀子	東
		②	西村　雅之	・高橋　藤子	埼
		③	萩原　正隆	・長谷川　泉	千
		④	水上　敏男	・矢野　和子	栃
9	1-4	①	吉原　光政	・南雲　秀子	群
		②	太田口 和夫	・小野里美代子	千
		③	相馬　正三	・桜井 チイ子	栃
		④	森田　治利	・長田 セツ子	埼
10	6-3	①	那須 雄一郎	・中島 嘉寿子	千
		②	内田　広徳	・富山 久美子	埼
		③	佐山　祐治	・根岸　總代	群
		④	金丸　　巧	・中田 はるみ	山
11	7-3	①	塩田　武志	・塩田　秀子	栃
		②	出口　純一	・出口 美代子	神
		③	桜井　義幸	・村山　みよ	茨
		④	板谷　一幸	・加藤　明子	埼
12	4-4	①	岡本　好美	・石川　なつ江	茨
		②	バリー ヘイター	・宮澤 喜美子	東
		③	五十畑　周	・横田　光子	栃
		④	石田　佳男	・泊内　久江	埼
13	2-3	①	肥塚　茂行	・檜山 せつ子	茨
		②	内田　一海	・清水　和子	埼
		③	菊池　文男	・小林　邦子	栃
		④	~~千野　博~~	~~・内藤　利子~~	~~山~~

◆混合ダブルス　150A　　上位トーナメント

1	1-1	①	安孫子 正志	・北川　暁美	埼
		②	柿川　了一	・西沢 マサ子	千
		③	村山　正毅	・髙畠　富子	茨
		④	荒木　勝正	・茂木 恵美子	群
2	6-2	①	市川　政男	・福士　キヌ	神
		②	小林　忠	・小林　好子	千
		③	大窪　勝利	・川﨑　弘子	茨
		④	赤坂　公雄	・小林　之子	山
3	3-2	①	絹川　寧	・仲山　正子	栃
		②	福本　善行	・勝木　治子	千
		③	中島　章隆	・小野瀬 敏子	茨
		④	有本　仁志	・大森　節子	神
4	8-1	①	杉山　泰信	・勝　順子	千
		②	唐澤　武司	・下舘　昌子	神
		③	新井　良作	・源川　紘子	埼
		④	桑名　義男	・望月 み紀ゑ	山
5	5-1	①	渡辺　為久	・宮田 香代子	栃
		②	川上　渥巳	・堀口　和子	千
		③	綿引　邦彦	・五味 美津枝	茨
		④	羽鳥　信雄	・古藤　佳子	神
6	2-2	①	阿部　安夫	・松村　康子	神
		②	児玉　順一	・永見　綾子	千
		③	下タ村　修	・田中 由紀子	茨
		④	倉林　滋雄	・井上　靖子	群
7	7-2	①	~~安井　邦臣~~	~~・福原 三代子~~	~~埼~~
		②	齋藤　毅	・齋藤 千津子	千
		③	橋本　健吾	・住谷 さちこ	茨
		④	水内　基晴	・佐野　陽子	神
8	4-1	①	佐藤　弘	・田　マチ	千
		②	太山 喜代一	・笹村 美智代	神
		③	石塚　恵一	・露﨑 みさお	茨
		④	杉田　賢治	・野口　詩子	山

9	3-1	①	絹川　寧	・仲山　正子	栃
		②	福本　善行	・勝木　治子	千
		③	中島　章隆	・小野瀬 敏子	茨
		④	有本　仁志	・大森　節子	神
10	8-2	①	杉山　泰信	・勝　順子	千
		②	唐澤　武司	・下舘　昌子	神
		③	新井　良作	・源川　紘子	埼
		④	桑名　義男	・望月 み紀ゑ	山
11	1-2	①	安孫子 正志	・北川　暁美	埼
		②	柿川　了一	・西沢 マサ子	千
		③	村山　正毅	・髙畠　富子	茨
		④	荒木　勝正	・茂木 恵美子	群
12	6-1	①	市川　政男	・福士　キヌ	神
		②	小林　忠	・小林　好子	千
		③	大窪　勝利	・川﨑　弘子	茨
		④	赤坂　公雄	・小林　之子	山
13	7-1	①	~~安井　邦臣~~	~~・福原 三代子~~	~~埼~~
		②	齋藤　毅	・齋藤 千津子	千
		③	橋本　健吾	・住谷 さちこ	茨
		④	水内　基晴	・佐野　陽子	神
14	4-2	①	佐藤　弘	・田　マチ	千
		②	太山 喜代一	・笹村 美智代	神
		③	石塚　恵一	・露﨑 みさお	茨
		④	杉田　賢治	・野口　詩子	山
15	5-2	①	渡辺　為久	・宮田 香代子	栃
		②	川上　渥巳	・堀口　和子	千
		③	綿引　邦彦	・五味 美津枝	茨
		④	羽鳥　信雄	・古藤　佳子	神
16	2-1	①	阿部　安夫	・松村　康子	神
		②	児玉　順一	・永見　綾子	千
		③	下タ村　修	・田中 由紀子	茨
		④	倉林　滋雄	・井上　靖子	群

◆混合ダブルス　150A　　下位トーナメント

1	1-3	①	安孫子 正志	・北川　暁美	埼
		②	柿川　了一	・西沢 マサ子	千
		③	村山　正毅	・髙畠　富子	茨
		④	荒木　勝正	・茂木 恵美子	群
2	6-4	①	市川　政男	・福士　キヌ	神
		②	小林　忠	・小林　好子	千
		③	大窪　勝利	・川﨑　弘子	茨
		④	赤坂　公雄	・小林　之子	山
3	3-4	①	絹川　寧	・仲山　正子	栃
		②	福本　善行	・勝木　治子	千
		③	中島　章隆	・小野瀬 敏子	茨
		④	有本　仁志	・大森　節子	神
4	8-3	①	杉山　泰信	・勝　順子	千
		②	唐澤　武司	・下舘　昌子	神
		③	新井　良作	・源川　紘子	埼
		④	桑名　義男	・望月 み紀ゑ	山
5	5-3	①	渡辺　為久	・宮田 香代子	栃
		②	川上　渥巳	・堀口　和子	千
		③	綿引　邦彦	・五味 美津枝	茨
		④	羽鳥　信雄	・古藤　佳子	神
6	2-4	①	阿部　安夫	・松村　康子	神
		②	児玉　順一	・永見　綾子	千
		③	下夕村　修	・田中 由紀子	茨
		④	倉林　滋雄	・井上　靖子	群
7	7-4	①	~~安井　邦臣~~	~~・福原 三代子~~	~~埼~~
		②	齋藤　毅	・齋藤 千津子	千
		③	橋本　健吾	・住谷 さちこ	茨
		④	水内　基晴	・佐野　陽子	神
8	4-3	①	佐藤　弘	・田　マチ	千
		②	太山 喜代一	・笹村 美智代	神
		③	石塚　恵一	・露﨑 みさお	茨
		④	杉田　賢治	・野口　詩子	山

9	3-3	①	絹川　寧	・仲山　正子	栃
		②	福本　善行	・勝木　治子	千
		③	中島　章隆	・小野瀬 敏子	茨
		④	有本　仁志	・大森　節子	神
10	8-4	①	杉山　泰信	・勝　順子	千
		②	唐澤　武司	・下舘　昌子	神
		③	新井　良作	・源川　紘子	埼
		④	桑名　義男	・望月 み紀ゑ	山
11	1-4	①	安孫子 正志	・北川　暁美	埼
		②	柿川　了一	・西沢 マサ子	千
		③	村山　正毅	・髙畠　富子	茨
		④	荒木　勝正	・茂木 恵美子	群
12	6-3	①	市川　政男	・福士　キヌ	神
		②	小林　忠	・小林　好子	千
		③	大窪　勝利	・川﨑　弘子	茨
		④	赤坂　公雄	・小林　之子	山
13	7-3	①	~~安井　邦臣~~	~~・福原 三代子~~	~~埼~~
		②	齋藤　毅	・齋藤 千津子	千
		③	橋本　健吾	・住谷 さちこ	茨
		④	水内　基晴	・佐野　陽子	神
14	4-4	①	佐藤　弘	・田　マチ	千
		②	太山 喜代一	・笹村 美智代	神
		③	石塚　恵一	・露﨑 みさお	茨
		④	杉田　賢治	・野口　詩子	山
15	5-4	①	渡辺　為久	・宮田 香代子	栃
		②	川上　渥巳	・堀口　和子	千
		③	綿引　邦彦	・五味 美津枝	茨
		④	羽鳥　信雄	・古藤　佳子	神
16	2-3	①	阿部　安夫	・松村　康子	神
		②	児玉　順一	・永見　綾子	千
		③	下夕村　修	・田中 由紀子	茨
		④	倉林　滋雄	・井上　靖子	群

◆混合ダブルス　160　　上位トーナメント

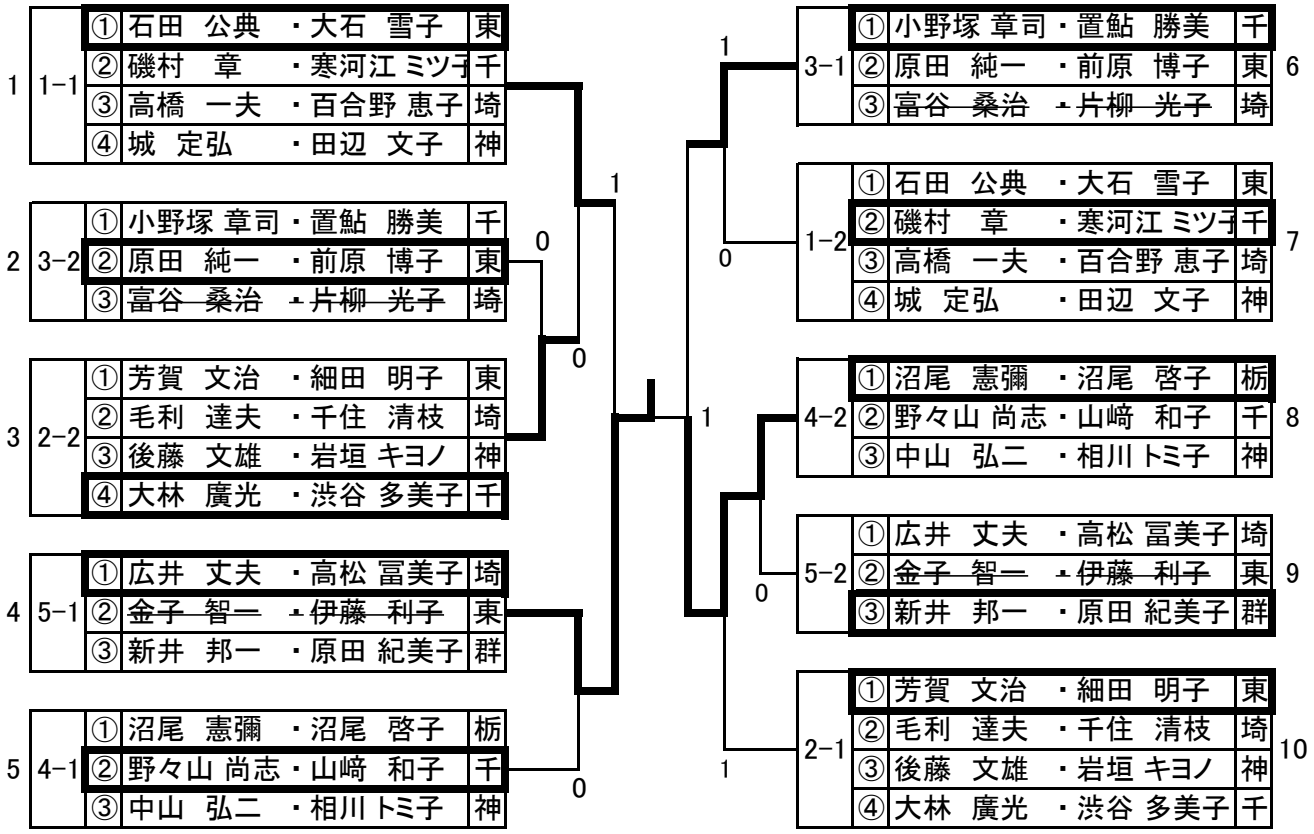

◆混合ダブルス　160　　下位トーナメント

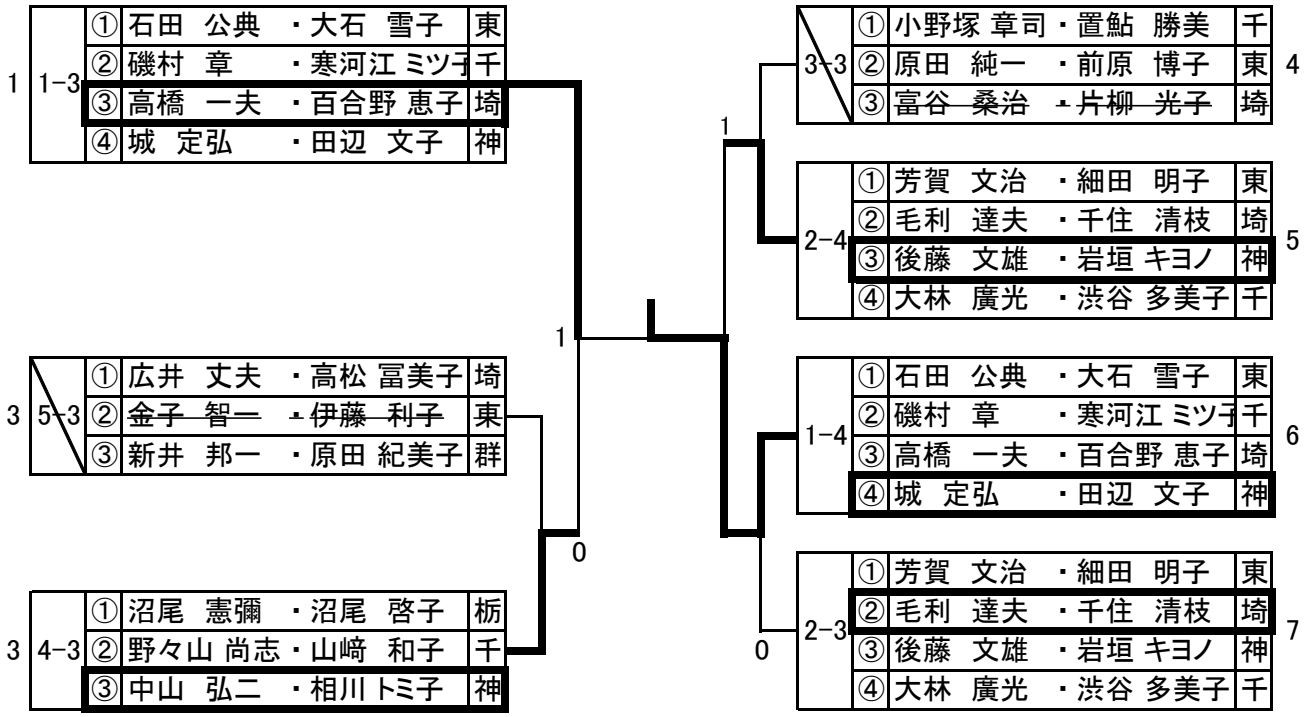

◆混合ダブルス　170　　決勝リーグ

27～28コート　9:45				①	②	③	④	⑤	⑥	勝敗	順位
①	永井　昭爾 髙橋　英子	神	川﨑ラージ 個　人		0-2	1-2	2-0	2-1	2-0	3/2	4
②	平泉　廸彦 本多　登美子	神	横浜ラージ 横浜ラージ	2-0		1-2	1-2	2-0	2-0	3/2	3
③	平井　建昭 菅原　幾子	神	横浜ラージ 横浜ラージ	2-1	2-1		1-2	2-1	2-1	4/1	2
④	鈴木　伸夫 渥美　昭子	千	オオヤクラブ オオヤクラブ	0-2	2-1	2-1		2-0	2-0	4/1	1
⑤	相原　輝雄 迎　美智子	茨	つくば学園クラブ 松代クラブ	1-2	0-2	1-2	0-2		1-2	0/5	6
⑥	佐藤　次郎 小谷津 千代子	東	府中ラージボール卓球同好会 練馬ラージ	0-2	0-2	1-2	0-2	2-1		1/4	5

◆混合ダブルス　130B　　決勝トーナメント

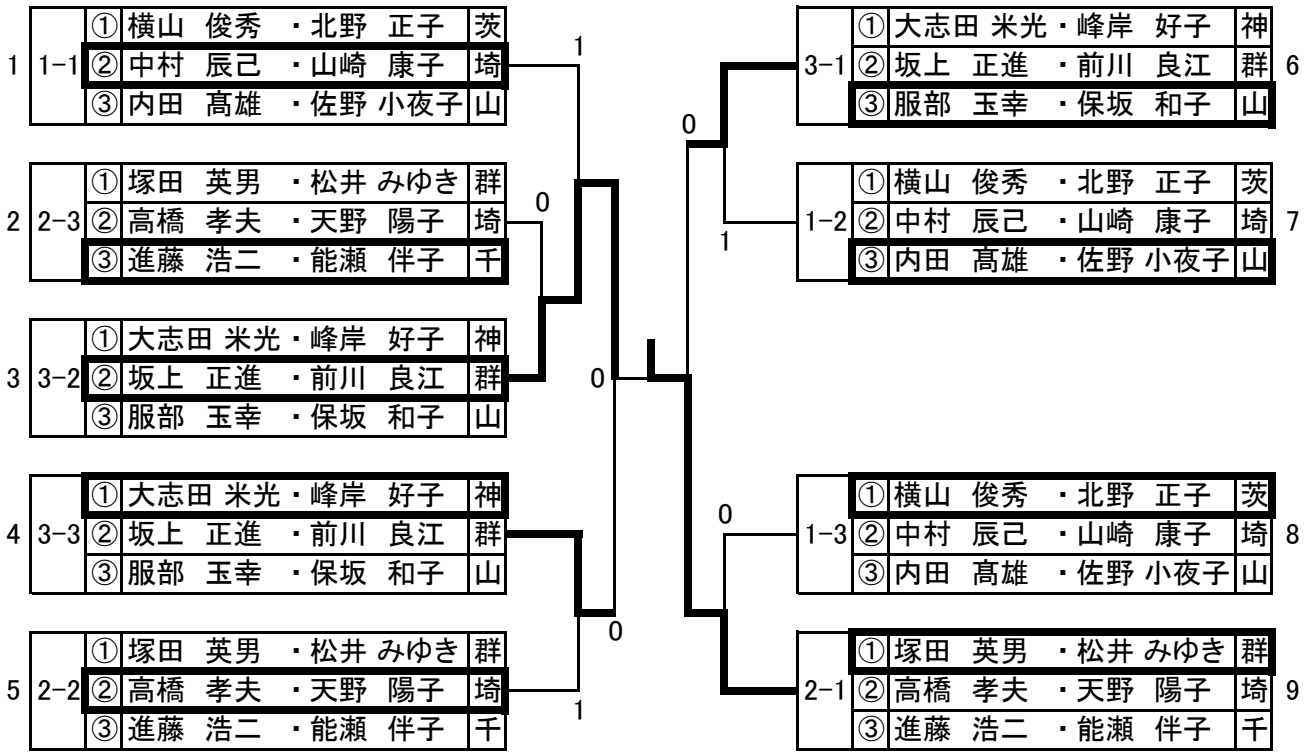

◆混合ダブルス　140B　　決勝リーグ

31～32コート　9:45				①	②	③	④	⑤	⑥	勝敗	順位
①	石井　聰 入江　咲枝	千	Club NKM44 Club NKM44		0-2	1-2	1-2	2-0	2-0	2/3	5
②	鵜沢　英三 岡田　政江	群	TT下平 みっくす	2-0		0-2	2-0	2-0	2-1	4/1	1
③	深海　房雄 福田　静枝	栃	かもしかクラブ かもしかクラブ	2-1	2-0		1-2	2-1	1-2	3/2	4
④	嶋田 精久 北村 好子	東	リバーサイド 萩中クラブ	2-1	0-2	2-1		2-0	1-2	3/2	3
⑤	寺尾　美晴 堀口　育子	千	流山アストロズ 流山アストロズ	0-2	0-2	1-2	0-2		0-2	0/5	6
⑥	飯田　輝行 豊田　昶代	千	Club NKM44 Club NKM44	0-2	1-2	2-1	2-1	2-0		3/2	2

◆混合ダブルス　150B　決勝リーグ

33～35コート　9:45				①	②	③	④	⑤	⑥	⑦	⑧	勝敗	順位
①	望田　捷敏 渡辺　光枝	東	萩中クラブ 萩中クラブ			2-1	2-0	2-1	2-0	1-2	2-0	5/1	2
②	~~服部　應幸~~ ~~平松　房子~~	東	多摩ラージ 多摩ラージ										棄権
③	三橋　晴夫 磯村 由紀子	千	ゆうゆうクラブ 千葉ラージ卓球会	1-2			0-2	0-2	0-2	0-2	2-1	1/5	7
④	飯島　和夫 飯島　敏子	群	シリウス シリウス	0-2		2-0		1-2	2-1	1-2	2-1	3/3	4
⑤	高橋　信二 関根　榮子	埼	三郷SKS 三郷SKS	2-1		2-0	2-1		2-0	1-2	2-0	4/2	3
⑥	原田　　晃 谷　　紀子	埼	彩卓会 植水クラブ	0-2		2-0	1-2	0-2		1-2	1-2	1/5	5
⑦	山本　正夫 保坂　寛子	山	大月市卓球連盟 韮崎クラブ	2-1		2-0	2-1	2-1	2-1		2-0	6/0	1
⑧	戸田　正守 菊島 志津子	山	山梨市卓友会 塩山卓球クラブ	0-2		1-2	1-2	0-2	2-1	0-2		1/5	6